見積参考資料

工事名　Ｒ２三土　国道４３９号　三・東祖谷下瀬　擁壁工事（２）

◇経費情報◇

工種区分	道路改良工事
単価地区	三好４
施工地域・工事場所	山間僻地及び離島
前金支出割合	補正を行わない
契約保証	金銭的保証
現場環境改善費	計上しない

注意

「見積参考資料」は入札参加者の迅速で適正な工事費の見積りのための一資料であり、請負契約を拘束するものではない。

設計内訳書（本工事費）

工事名	Ｒ２三土　国道４３９号　三・東祖谷下瀬　擁壁工事（２）	事業区分 工事区分	道路新設･改築 道路改良

工事区分・工種・種別・細別	規格	単位	数量	単価	金額	数量・金額増減	摘要
道路改良		式	1				
擁壁工		式	1				
作業土工		式	1				
床掘り(掘削) (終点側一般部)	土質:軟岩	m3	2				単　1号
場所打擁壁工 (張ｺﾝｸﾘｰﾄ) (起点側一般部)		式	1				
ｺﾝｸﾘｰﾄ	擁壁の種類:重力式･もたれ式擁壁,擁壁の平均高さ:7.5m,ｺﾝｸﾘｰﾄ規格:18-8-40(高炉),養生費:一般養生,ｺﾝｸﾘｰﾄ夜間割増:無し	m3	18				単　2号
型枠	型枠の種類:化粧型枠	m2	38				単　3号
足場	安全ﾈｯﾄ:無し	掛m2	30				単　4号
水抜ﾊﾟｲﾌﾟ	管径･管種類:VP-65,ﾌｨﾙﾀｰ:有り	m	6				単　5号
場所打擁壁工 (張ｺﾝｸﾘｰﾄ) (終点側一般部)		式	1				
ｺﾝｸﾘｰﾄ	擁壁の種類:重力式･もたれ式擁壁,擁壁の平均高さ:5.9m,ｺﾝｸﾘｰﾄ規格:18-8-40(高炉),養生費:一般養生,ｺﾝｸﾘｰﾄ夜間割増:無し	m3	27				単　6号
型枠	型枠の種類:化粧型枠	m2	51				単　7号
足場	安全ﾈｯﾄ:無し	掛m2	50				単　8号

設計内訳書（本工事費）

工事名	Ｒ２三土　国道４３９号　三・東祖谷下瀬　擁壁工事（２）	事業区分 工事区分	道路新設･改築 道路改良

工事区分・工種・種別・細別	規格	単位	数量	単価	金額	数量・金額増減	摘要
水抜ﾊﾟｲﾌﾟ	管径･管種類:VP-65,ﾌｨﾙﾀｰ:有り	m	6				単　9号
場所打擁壁工 (堰堤本体工) (終点側一般部)		式	1				
堰堤本体工		m3	5				単　10号
排水構造物工		式	1				
作業土工		式	1				
床掘り(掘削) (起点側一般部)	土質:土砂	m3	50				単　11号
埋戻し (起点側一般部)	土質:土砂	m3	20				単　12号
埋戻し (起点側一般部)	土質:土砂	m3	20				単　13号
基面整正 (起点側一般部)		m2	50				単　14号
側溝工		式	1				
自由勾配側溝 (起点側一般部)	側溝規格:自由勾配側溝	m	41				単　15号
自由勾配側溝 (横断用) (起点側一般部)	側溝規格:自由勾配側溝	m	22				単　16号
側溝蓋 (起点側一般部)		枚	21				単　17号

設計内訳書（本工事費）

工事名	Ｒ２三土　国道４３９号　三・東祖谷下瀬　擁壁工事（２）	事業区分 工事区分	道路新設･改築 道路改良

工事区分・工種・種別・細別	規格	単位	数量	単価	金額	数量・金額増減	摘要
ﾌﾟﾚｷｬｽﾄU型側溝 (4号ﾌﾟﾚｷｬｽﾄ側溝) (起点側一般部)	U型側溝規格:3種400A	m	4				単　18号
ﾌﾟﾚｷｬｽﾄU型側溝 (法尻排水工) (起点側一般部)	U型側溝規格:3種300A	m	18				単　19号
ﾌﾟﾚｷｬｽﾄU型側溝 (2号ﾌﾟﾚｷｬｽﾄ側溝) (終点側一般部)	U型側溝規格:3種300A	m	5.6				単　20号
ﾌﾟﾚｷｬｽﾄU型側溝 (3号ﾌﾟﾚｷｬｽﾄ側溝) (終点側一般部)	U型側溝規格:3種300A	m	18				単　21号
側溝蓋 (起点側一般部)	蓋版の規格:400 51.2×11×50	枚	9				単　22号
側溝蓋 (終点側一般部)	蓋版の規格:400 51.2×11×50	枚	11				単　23号
側溝蓋 (終点側一般部)	蓋版の規格:300 41.2×9.5×50	枚	36				単　24号
埋戻ｺﾝｸﾘｰﾄ (終点側一般部)		m3	0.5				単　25号
管渠工		式	1				
鉄筋ｺﾝｸﾘｰﾄ台付管 (起点側一般部)	管規格:鉄筋ｺﾝｸﾘｰﾄ台付管φ300×2,000	m	6				単　26号
集水桝･ﾏﾝﾎｰﾙ工		式	1				
現場打ち集水桝 (起点側一般部)	集水桝･街渠桝種類:現場打材,ｺﾝｸﾘｰﾄ規格:18-8-25(高炉),法面作業補正:無し	箇所	1				単　27号
現場打ち集水桝 (終点側一般部)	集水桝･街渠桝種類:現場打材,ｺﾝｸﾘｰﾄ規格:18-8-25(高炉),法面作業補正:無し	箇所	1				単　28号

設計内訳書（本工事費）

工事名	Ｒ２三土　国道４３９号　三・東祖谷下瀬　擁壁工事（２）	事業区分 工事区分	道路新設･改築 道路改良

工事区分・工種・種別・細別	規格	単位	数量	単価	金額	数量・金額増減	摘要
蓋 (起点側一般部)	蓋種類:T-25	枚	1				単　29号
蓋 (終点側一般部)	蓋種類:T-25	枚	2				単　30号
場所打水路工		式	1				
現場打水路 (起点側一般部)	内幅(複単不使用の場合):400,内高(複単不使用の場合):500,ｺﾝｸﾘｰﾄ規格:18-8-25(高炉)	m	1				単　31号
側溝蓋 (起点側一般部)	蓋種類:T-25　400用	枚	1				単　32号
現場打水路 (終点側一般部)	内幅(複単不使用の場合):600,内高(複単不使用の場合):700,ｺﾝｸﾘｰﾄ規格:18-8-25(高炉)	m	5				単　33号
落石雪害防止工 (起点側一般部)		式	1				
落石防護柵工		式	1				
ﾛｰﾌﾟ・金網	柵高:3m,規格･仕様:間隔保持在付,厚ﾒｯｷ:無し	m	49				単　34号
支柱	支柱型式:H200×200×8×12,施工区分:端末支柱,規格･仕様:柵高3.00m ﾒｯｷ	本	1				単　35号
支柱	支柱型式:H200×100×5.5×8,施工区分:中間支柱,規格･仕様:柵高3.00m ﾒｯｷ	本	1				単　36号
落石雪害防止工 (終点側一般部)		式	1				
落石防護柵工		式	1				

設計内訳書（本工事費）

工事名	Ｒ２三土　国道４３９号　三・東祖谷下瀬　擁壁工事（２）	事業区分 工事区分	道路新設･改築 道路改良

工事区分・工種・種別・細別	規格	単位	数量	単価	金額	数量・金額増減	摘要
ﾛｰﾌﾟ・金網	柵高:3m,規格･仕様:間隔保持在付,厚ﾒｯｷ:無し	m	49				単　37号
支柱	支柱型式:H200×200×8×12,施工区分:端末支柱,規格･仕様:柵高3.00m ﾒｯｷ	本	1				単　38号
支柱	支柱型式:H200×100×5.5×8,施工区分:中間支柱,規格･仕様:柵高3.00m ﾒｯｷ	本	1				単　39号
構造物撤去工		式	1				
構造物取壊し工		式	1				
ｺﾝｸﾘｰﾄ取壊し運搬処理	構造物区分:無筋構造物,工法区分:機械施工	m3	79				単　40号
ﾗｲﾅｰﾌﾟﾚｰﾄ撤去	φ3500	t	16				単　41号
仮設工		式	1				
工事用道路工		式	1				
工事用道路盛土撤去	施工幅員:4.0m以上	m3	2,700				単　42号
交通管理工		式	1				
交通誘導警備員 B		人日	30				単　43号
直接工事費		式	1				

設計内訳書（本工事費）

工事名	Ｒ２三土　国道４３９号　三・東祖谷下瀬　擁壁工事（２）	事業区分 工事区分	道路新設･改築 道路改良

工事区分・工種・種別・細別	規格	単位	数量	単価	金額	数量・金額増減	摘要
共通仮設		式	1				
共通仮設費（率計上）		式	1				
純工事費		式	1				
現場管理費		式	1				
工事原価		式	1				
一般管理費等		式	1				
工事価格		式	1				
消費税額及び地方消費税額		式	1				
工事費計		式	1				

1次単価表

単価使用年月	2021.02
歩掛適用年月	2021.02
労務調整係数	1.000-00000　0.0　0

単　1号	床掘り(掘削) (終点側一般部)	土質:軟岩	単位	m3	単位数量	1	単価	

名称・規格	条件	単位	数量	単価	金額	摘要
掘削	軟岩,ｵｰﾌﾟﾝｶｯﾄ,無し,1,000m3未満, 有り(50,000m3未満),無し	m3	1			
合計						
単価						円／m3

1次単価表

単価使用年月	2021.02
歩掛適用年月	2021.02
労務調整係数	1.000-00000　0.0　0

単　2号	ｺﾝｸﾘｰﾄ	擁壁の種類:重力式･もたれ式擁壁,擁壁の平均高さ:7.5m,ｺﾝｸﾘｰﾄ規格:18-8-40(高炉),養生費:一般養生,ｺﾝｸﾘｰﾄ夜間割増:無し	単位	m3	単位数量	18	単価	

名称・規格	条件	単位	数量	単価	金額	摘要
ｺﾝｸﾘｰﾄ(場所打擁壁)	18-8-40(高炉),一般養生,延長無し	m3	18			
ﾍﾟｰﾗｲﾝｺﾝｸﾘｰﾄ(材料費)	重力式･もたれ式擁壁,18-8-40(高炉)	m3	2			
合計						
単価						円／m3

1次単価表

単価使用年月	2021.02
歩掛適用年月	2021.02
労務調整係数	1.000-00000　0.0　0

単　3号	型枠	型枠の種類:化粧型枠	単位	m2	単位数量	38	単価	

名称・規格	条件	単位	数量	単価	金額	摘要
型枠	一般型枠,鉄筋･無筋構造物	m2	7			
型枠	化粧型枠,鉄筋･無筋構造物	m2	31			
化粧型枠(材料費)		m2	31			
合計						
単価						円／m2

1次単価表

単価使用年月	2021.02
歩掛適用年月	2021.02
労務調整係数	1.000-00000　0.0　0

単　4号	足場	安全ﾈｯﾄ:無し	単位	掛m2	単位数量	1	単価	

名称・規格	条件	単位	数量	単価	金額	摘要
足場工	単管傾斜足場,不要,標準(1.0)	掛m2	1			単　44号
合計						
単価						円／掛m2

1次単価表

単価使用年月	2021.02
歩掛適用年月	2021.02
労務調整係数	1.000-00000　0.0　0

単　5号	水抜ﾊﾟｲﾌﾟ	管径･管種類:VP-65,ﾌｨﾙﾀｰ:有り	単位	m	単位数量	1	単価	

名称・規格	条件	単位	数量	単価	金額	摘要
材料費(m)		m	1			単　45号
合計						
単価						円／m

1次単価表

単価使用年月	2021.02
歩掛適用年月	2021.02
労務調整係数	1.000-00000　0.0　0

単　6号	ｺﾝｸﾘｰﾄ	擁壁の種類:重力式･もたれ式擁壁,擁壁の平均高さ:5.9m,ｺﾝｸﾘｰﾄ規格:18-8-40(高炉),養生費:一般養生,ｺﾝｸﾘｰﾄ夜間割増:無し	単位	m3	単位数量	27	単価	

名称・規格	条件	単位	数量	単価	金額	摘要
ｺﾝｸﾘｰﾄ(場所打擁壁)	18-8-40(高炉),一般養生,延長無し	m3	27			
ﾍﾟｰﾗｲﾝｺﾝｸﾘｰﾄ(材料費)	重力式･もたれ式擁壁,18-8-40(高炉)	m3	1			
合計						
単価						円／m3

１次単価表

単価使用年月	2021.02
歩掛適用年月	2021.02
労務調整係数	1.000-00000　0.0　0

単　7号	型枠	型枠の種類:化粧型枠	単位	m2	単位数量	51	単価	

名称・規格	条件	単位	数量	単価	金額	摘要
型枠	一般型枠,鉄筋･無筋構造物	m2	4			
型枠	化粧型枠,鉄筋･無筋構造物	m2	47			
化粧型枠(材料費)		m2	47			
合計						
単価						円／m2

1次単価表

単価使用年月	2021.02
歩掛適用年月	2021.02
労務調整係数	1.000-00000　0.0　0

単　8号	足場	安全ﾈｯﾄ:無し	単位	掛m2	単位数量	1	単価	

名称・規格	条件	単位	数量	単価	金額	摘要
足場工	単管傾斜足場,不要,標準(1.0)	掛m2	1			単　44号
合計						
単価						円／掛m2

1次単価表

単価使用年月	2021.02
歩掛適用年月	2021.02
労務調整係数	1.000-00000　0.0　0

単　9号	水抜ﾊﾟｲﾌﾟ	管径･管種類:VP-65,ﾌｨﾙﾀｰ:有り	単位	m	単位数量	1	単価	

名称・規格	条件	単位	数量	単価	金額	摘要
材料費(m)		m	1			単　45号
合計						
単価						円／m

1次単価表

単価使用年月	2021.02
歩掛適用年月	2021.02
労務調整係数	1.000-00000　0.0　0

単　10号	堰堤本体工		単位	m3	単位数量	5	単価	

名称・規格	条件	単位	数量	単価	金額	摘要
掘削	軟岩,片切掘削,有り(50,000m3以上),無し	m3	10			
土砂等運搬	標準,ﾊﾞｯｸﾎｳ山積0.8m3(平積0.6m3),軟岩,無し,49.5km以下	m3	10			
残土等処分		m3	10			
ｺﾝｸﾘｰﾄ	無筋・鉄筋構造物,ﾊﾞｯｸﾎｳ(ｸﾚｰﾝ機能付)打設,18-8-40(高炉),一般養生,全ての費用	m3	5			
型枠	一般型枠,鉄筋・無筋構造物	m2	10			
ﾍﾟｰﾗｲﾝｺﾝｸﾘｰﾄ(材料費)	重力式・もたれ式擁壁,18-8-40(高炉)	m3	1			
H形鋼(広幅) SS400 150×150		t	0.1			
合計						
単価						円／m3

1次単価表

単価使用年月	2021.02
歩掛適用年月	2021.02
労務調整係数	1.000-00000　0.0　0

単　11号	床掘り(掘削) (起点側一般部)	土質:土砂	単位	m3	単位数量	1	単価	

名称・規格	条件	単位	数量	単価	金額	摘要
掘削	土砂,ｵｰﾌﾟﾝｶｯﾄ,無し,無し,5,000m3未満	m3	1			
合計						
単価						円／m3

1次単価表

単価使用年月	2021.02
歩掛適用年月	2021.02
労務調整係数	1.000-00000　0.0　0

単　12号	埋戻し (起点側一般部)	土質:土砂	単位	m3	単位数量	1	単価	

名称・規格	条件	単位	数量	単価	金額	摘要
埋戻し	最大埋戻幅1m以上4m未満	m3	1			
合計						
単価						円／m3

1次単価表

単価使用年月	2021.02
歩掛適用年月	2021.02
労務調整係数	1.000-00000　0.0　0

単　13号	埋戻し (起点側一般部)	土質:土砂	単位	m3	単位数量	1	単価	

名称・規格	条件	単位	数量	単価	金額	摘要
埋戻し	最大埋戻幅1m未満	m3	1			
合計						
単価						円／m3

1次単価表

単価使用年月	2021.02
歩掛適用年月	2021.02
労務調整係数	1.000-00000　0.0　0

単　14号	基面整正 (起点側一般部)		単位	m2	単位数量	1	単価	

名称・規格	条件	単位	数量	単価	金額	摘要
基面整正		m2	1			
合計						
単価						円／m2

1次単価表

単価使用年月	2021.02
歩掛適用年月	2021.02
労務調整係数	1.000-00000　0.0　0

単　15号	自由勾配側溝 (起点側一般部)	側溝規格:自由勾配側溝	単位	m	単位数量	41	単価	

名称・規格	条件	単位	数量	単価	金額	摘要
自由勾配側溝		m	4			単　46号
自由勾配側溝		m	4			単　47号
自由勾配側溝		m	6			単　48号
自由勾配側溝		m	2			単　49号
自由勾配側溝		m	24			単　50号
自由勾配側溝		m	1			単　51号
生ｺﾝｸﾘｰﾄ 18-8-40 高炉		m3	0.1			
生ｺﾝｸﾘｰﾄ 18-8-40 高炉		m3	1			
ﾓﾙﾀﾙ練	高炉,1:3,全ての費用	m3	1			
再生ｸﾗｯｼｬｰﾗﾝ RC-40		m3	2			
再生ｸﾗｯｼｬｰﾗﾝ RC-40		m3	2			
合計						

１次単価表

単価使用年月	2021.02
歩掛適用年月	2021.02
労務調整係数	1.000-00000　0.0　0

単　15号	自由勾配側溝 (起点側一般部)	側溝規格:自由勾配側溝	単位	m	単位数量	41	単価	

名称・規格	条件	単位	数量	単価	金額	摘要
単価						円／m

1次単価表

単価使用年月	2021.02
歩掛適用年月	2021.02
労務調整係数	1.000-00000　0.0　0

単　16号	自由勾配側溝 (横断用) (起点側一般部)	側溝規格:自由勾配側溝	単位	m	単位数量	22	単価	

名称・規格	条件	単位	数量	単価	金額	摘要
自由勾配側溝 (ｸﾞﾚｰﾁﾝｸﾞ含む)		m	4			単　52号
自由勾配側溝 (ｸﾞﾚｰﾁﾝｸﾞ含む)		m	18			単　53号
生ｺﾝｸﾘｰﾄ 18-8-40 高炉		m3	0.1			
生ｺﾝｸﾘｰﾄ 18-8-40 高炉		m3	1			
ﾓﾙﾀﾙ練	高炉,1:3,全ての費用	m3	0.3			
生ｺﾝｸﾘｰﾄ 18-8-40 高炉		m3	2			
型枠	一般型枠,均しｺﾝｸﾘｰﾄ	m2	4			
再生ｸﾗｯｼｬｰﾗﾝ RC-40		m3	16			
合計						
単価						円／m

1次単価表

単価使用年月	2021.02
歩掛適用年月	2021.02
労務調整係数	1.000-00000　0.0　0

単　17号	側溝蓋 (起点側一般部)		単位	枚	単位数量	21	単価	

名称・規格	条件	単位	数量	単価	金額	摘要
蓋版	据付け,無し,蓋版(各種),40を超え170kg/枚以下,無し,無し	枚	20			単　54号
蓋版	据付け,無し,蓋版(各種),40を超え170kg/枚以下,無し,無し	枚	1			単　55号
合計						
単価						円／枚

1次単価表

単価使用年月	2021.02
歩掛適用年月	2021.02
労務調整係数	1.000-00000　0.0　0

単　18号	ﾌﾟﾚｷｬｽﾄU型側溝 (4号ﾌﾟﾚｷｬｽﾄ側溝) (起点側一般部)	U型側溝規格:3種400A	単位	m	単位数量	1	単価	

名称・規格	条件	単位	数量	単価	金額	摘要
U型側溝	据付け,無し,無し,道路用鉄筋Co側溝3種 JIS A 5372,400A 400×400×2000,無し,無し,有り,再生ｸﾗｯｼｬﾗﾝ40～0,0.63/10m	m	1			単　56号
合計						
単価						円／m

1次単価表

単価使用年月	2021.02
歩掛適用年月	2021.02
労務調整係数	1.000-00000　0.0　0

単　19号	ﾌﾟﾚｷｬｽﾄU型側溝 (法尻排水工) (起点側一般部)	U型側溝規格:3種300A	単位	m	単位数量	10	単価	

名称・規格	条件	単位	数量	単価	金額	摘要
U型側溝	据付け,無し,無し,道路用鉄筋Co側溝1種 JIS A 5372,300A 300×300×2000,無し,小段面部,有り,再生ｸﾗｯｼｬﾗﾝ40～0,0.45m3/10m	m	10			単　57号
ｺﾝｸﾘｰﾄ	無筋・鉄筋構造物,ｺﾝｸﾘｰﾄﾎﾟﾝﾌﾟ車打設,18-8-40(高炉),10m3以上100m3未満,一般養生,延長無し,全ての費用	m3	0.5			
基礎砕石	7.5cmを超え12.5cm以下,再生ｸﾗｯｼｬﾗﾝ 40～0,全ての費用	m2	5			
合計						
単価						円／m

1次単価表

単価使用年月	2021.02
歩掛適用年月	2021.02
労務調整係数	1.000-00000　0.0　0

単　20号	ﾌﾟﾚｷｬｽﾄU型側溝 (2号ﾌﾟﾚｷｬｽﾄ側溝) (終点側一般部)	U型側溝規格:3種300A	単位	m	単位数量	1	単価	

名称・規格	条件	単位	数量	単価	金額	摘要
U型側溝	据付け,無し,無し,道路用鉄筋Co側溝3種 JIS A 5372,300A 300×300×2000,無し,無し,有り,再生ｸﾗｯｼｬﾗﾝ40～0,0.385/10m	m	1			単　58号
合計						
単価						円／m

1次単価表

単価使用年月	2021.02
歩掛適用年月	2021.02
労務調整係数	1.000-00000　0.0　0

単　21号	ﾌﾟﾚｷｬｽﾄU型側溝 (3号ﾌﾟﾚｷｬｽﾄ側溝) (終点側一般部)	U型側溝規格:3種300A	単位	m	単位数量	1	単価	

名称・規格	条件	単位	数量	単価	金額	摘要
U型側溝	据付け,無し,無し,道路用鉄筋Co側溝3種 JIS A 5372,300A 300×300×2000,無し,無し,有り,再生ｸﾗｯｼｬﾗﾝ40～0,0.56m3/10m	m	1			単　59号
合計						
単価						円／m

1次単価表

単価使用年月	2021.02
歩掛適用年月	2021.02
労務調整係数	1.000-00000　0.0　0

単　22号	側溝蓋 (起点側一般部)	蓋版の規格:400 51.2×11×50	単位	枚	単位数量	1	単価	

名称・規格	条件	単位	数量	単価	金額	摘要
蓋版	据付け,無し,道路用鉄筋Co側溝3種 JIS A 5372,400 51.2×11×50,無し ,無し	枚	1			単　60号
合計						
単価						円／枚

1次単価表

単価使用年月	2021.02
歩掛適用年月	2021.02
労務調整係数	1.000-00000　0.0　0

単　23号	側溝蓋 (終点側一般部)	蓋版の規格:400 51.2×11×50	単位	枚	単位数量	1	単価	

名称・規格	条件	単位	数量	単価	金額	摘要
蓋版	据付け,無し,道路用鉄筋Co側溝3種 JIS A 5372,400 51.2×11×50,無し ,無し	枚	1			単　60号
合計						
単価						円／枚

1次単価表

単価使用年月	2021.02
歩掛適用年月	2021.02
労務調整係数	1.000-00000　0.0　0

単　24号	側溝蓋 (終点側一般部)	蓋版の規格:300 41.2×9.5×50	単位	枚	単位数量	1	単価	

名称・規格	条件	単位	数量	単価	金額	摘要
蓋版	据付け,無し,道路用鉄筋Co側溝3種 JIS A 5372,300 41.2×9.5×50,無し,無し	枚	1			単　61号
合計						
単価						円／枚

1次単価表

単価使用年月	2021.02
歩掛適用年月	2021.02
労務調整係数	1.000-00000　0.0　0

単　25号	埋戻ｺﾝｸﾘｰﾄ (終点側一般部)		単位	m3	単位数量	1	単価	

名称・規格	条件	単位	数量	単価	金額	摘要
ｺﾝｸﾘｰﾄ	無筋･鉄筋構造物,人力打設,18-8-40(高炉),一般養生,無し,全ての費用	m3	1			
合計						
単価						円／m3

1次単価表

単価使用年月	2021.02
歩掛適用年月	2021.02
労務調整係数	1.000-00000　0.0　0

単　26号	鉄筋ｺﾝｸﾘｰﾄ台付管 (起点側一般部)	管規格:鉄筋ｺﾝｸﾘｰﾄ台付管 φ300×2,000	単位	m	単位数量	1	単価	

名称・規格	条件	単位	数量	単価	金額	摘要
鉄筋ｺﾝｸﾘｰﾄ台付管	据付,300mm,2m/個,全ての費用	m	1			
合計						
単価						円／m

1次単価表

単価使用年月	2021.02
歩掛適用年月	2021.02
労務調整係数	1.000-00000　0.0　0

単　27号	現場打ち集水桝 (起点側一般部)	集水桝･街渠桝種類:現場打材,ｺﾝｸﾘｰﾄ規格:18-8-25(高炉),法面作業補正:無し	単位	箇所	単位数量	1	単価	

名称・規格	条件	単位	数量	単価	金額	摘要
現場打ち集水桝･街渠桝(本体)	18-8-25(高炉),1.22m3を超え1.29m3以下,人力打設,一般養生･特殊養生(練炭)	箇所	1			
合計						
単価						円／箇所

1次単価表

単価使用年月	2021.02
歩掛適用年月	2021.02
労務調整係数	1.000-00000　0.0　0

単　28号	現場打ち集水桝 (終点側一般部)	集水桝･街渠桝種類:現場打材,ｺﾝｸﾘｰﾄ規格:18-8-25(高炉),法面作業補正:無し	単位	箇所	単位数量	1	単価	

名称・規格	条件	単位	数量	単価	金額	摘要
現場打ち集水桝･街渠桝(本体)	18-8-25(高炉),0.52m3を超え0.55m3以下,人力打設,一般養生･特殊養生(練炭)	箇所	1			
合計						
単価						円／箇所

1次単価表

単価使用年月	2021.02
歩掛適用年月	2021.02
労務調整係数	1.000-00000　0.0　0

単　29号	蓋 (起点側一般部)	蓋種類:T-25	単位	枚	単位数量	1	単価	

名称・規格	条件	単位	数量	単価	金額	摘要
蓋版		枚	1			単　62号
合計						
単価						円／枚

１次単価表

単価使用年月	2021.02
歩掛適用年月	2021.02
労務調整係数	1.000-00000　0.0　0

単　30号	蓋 (終点側一般部)	蓋種類:T-25	単位	枚	単位数量	1	単価	

名称・規格	条件	単位	数量	単価	金額	摘要
蓋版		枚	1			単　63号
合計						
単価						円／枚

1次単価表

単価使用年月	2021.02
歩掛適用年月	2021.02
労務調整係数	1.000-00000　0.0　0

単　31号	現場打水路 (起点側一般部)	内幅(複単不使用の場合):400,内高(複単不使用の場合):500,ｺﾝｸﾘｰﾄ規格:18-8-25(高炉)	単位	m	単位数量	10	単価	

名称・規格	条件	単位	数量	単価	金額	摘要
ｺﾝｸﾘｰﾄ	小型構造物,人力打設,18-8-25(高炉),一般養生,無し,全ての費用	m3	3			
型枠	一般型枠,小型構造物	m2	26			
基礎砕石	7.5cmを超え12.5cm以下,再生ｸﾗｯｼｬﾗﾝ 40～0,全ての費用	m2	8			
合計						
単価						円／m

1次単価表

単価使用年月	2021.02
歩掛適用年月	2021.02
労務調整係数	1.000-00000　0.0　0

単　32号	側溝蓋 (起点側一般部)	蓋種類:T-25　400用	単位	枚	単位数量	1	単価	

名称・規格	条件	単位	数量	単価	金額	摘要
蓋版		枚	1			単　64号
合計						
単価						円／枚

1次単価表

単価使用年月	2021.02
歩掛適用年月	2021.02
労務調整係数	1.000-00000　0.0　0

単　33号	現場打水路 (終点側一般部)	内幅(複単不使用の場合):600,内高(複単不使用の場合):700,ｺﾝｸﾘｰﾄ規格:18-8-25(高炉)	単位	m	単位数量	1	単価	

名称・規格	条件	単位	数量	単価	金額	摘要
現場打ち水路(本体)	18-8-25(高炉),無し,3.3m3/10mを超え3.6m3/10m以下,人力打設,一般養生･特殊養生(練炭)	m	1			
合計						
単価						円／m

1次単価表

単価使用年月	2021.02
歩掛適用年月	2021.02
労務調整係数	1.000-00000　0.0　0

単　34号	ﾛｰﾌﾟ・金網	柵高:3m,規格・仕様:間隔保持在付,厚ﾒｯｷ:無し	単位	m	単位数量	1	単価	

名称・規格	条件	単位	数量	単価	金額	摘要
落石防護柵(ロープ・金網設置工) [間隔保持材付き]	有,柵高3.00m ﾛｰﾌﾟ本数10本,15m以上,無,無,無	m	1			単　65号
合計						
単価						円／m

1次単価表

単価使用年月	2021.02
歩掛適用年月	2021.02
労務調整係数	1.000-00000　0.0　0

単　35号	支柱	支柱型式:H200×200×8×12,施工区分:端末支柱,規格・仕様:柵高3.00m ﾒｯｷ	単位	本	単位数量	1	単価	

名称・規格	条件	単位	数量	単価	金額	摘要
落石防護柵(支柱設置工)	端末支柱,柵高3.00m ﾒｯｷ,無,有,無,無	本	1			単　66号
合計						
単価						円／本

1次単価表

単価使用年月	2021.02
歩掛適用年月	2021.02
労務調整係数	1.000-00000　0.0　0

単　36号	支柱	支柱型式:H200×100×5.5×8,施工区分:中間支柱,規格・仕様:柵高3.00m ﾒｯｷ	単位	本	単位数量	1	単価	

名称・規格	条件	単位	数量	単価	金額	摘要
落石防護柵(支柱設置工)	中間支柱,柵高3.00m ﾒｯｷ,無,有,無,無	本	1			単　67号
合計						
単価						円／本

1次単価表

単価使用年月	2021.02
歩掛適用年月	2021.02
労務調整係数	1.000-00000　0.0　0

単　37号	ﾛｰﾌﾟ・金網	柵高:3m,規格・仕様:間隔保持在付,厚ﾒｯｷ:無し	単位	m	単位数量	1	単価	

名称・規格	条件	単位	数量	単価	金額	摘要
落石防護柵(ロープ・金網設置工)[間隔保持材付き]	有,柵高3.00m ﾛｰﾌﾟ本数10本,15m以上,無,無,無	m	1			単　65号
合計						
単価						円／m

1次単価表

単価使用年月	2021.02
歩掛適用年月	2021.02
労務調整係数	1.000-00000　0.0　0

単　38号	支柱	支柱型式:H200×200×8×12,施工区分:端末支柱,規格･仕様:柵高3.00m ﾒｯｷ	単位	本	単位数量	1	単価	

名称・規格	条件	単位	数量	単価	金額	摘要
落石防護柵(支柱設置工)	端末支柱,柵高3.00m ﾒｯｷ,無,有,無,無	本	1			単　66号
合計						
単価						円／本

1次単価表

単価使用年月	2021.02
歩掛適用年月	2021.02
労務調整係数	1.000-00000　0.0　0

単　39号	支柱	支柱型式:H200×100×5.5×8,施工区分:中間支柱,規格･仕様:柵高3.00m ﾒｯｷ	単位	本	単位数量	1	単価	

名称・規格	条件	単位	数量	単価	金額	摘要
落石防護柵(支柱設置工)	中間支柱,柵高3.00m ﾒｯｷ,無,有,無,無	本	1			単　67号
合計						
単価						円／本

1次単価表

単価使用年月	2021.02
歩掛適用年月	2021.02
労務調整係数	1.000-00000　0.0　0

単　40号	ｺﾝｸﾘｰﾄ取壊し運搬処理	構造物区分:無筋構造物,工法区分:機械施工	単位	m3	単位数量	1	単価	

名称・規格	条件	単位	数量	単価	金額	摘要
構造物とりこわし･運搬･処分(複合)	無筋構造物,機械施工+ﾀﾞﾝﾌﾟﾄﾗｯｸ10t積級,無し,無し,不要,無し,49.5以下	m3	1			単　68号
合計						
単価						円／m3

1次単価表

単価使用年月	2021.02
歩掛適用年月	2021.02
労務調整係数	1.000-00000　0.0　0

単　41号	ﾗｲﾅｰﾌﾟﾚｰﾄ撤去	φ3500	単位	t	単位数量	16	単価	

名称・規格	条件	単位	数量	単価	金額	摘要
ﾗｲﾅｰﾌﾟﾚｰﾄ撤去		t	16			単　69号
現場発生品･支給品運搬	ｸﾚｰﾝ装置付4t級2.9t吊,14.0km以下,2.6t超2.95t以下	回	6			
合計						
単価						円／t

1次単価表

単価使用年月	2021.02
歩掛適用年月	2021.02
労務調整係数	1.000-00000　0.0　0

単　42号	工事用道路盛土撤去	施工幅員:4.0m以上	単位	m3	単位数量	2,700	単価	

名称・規格	条件	単位	数量	単価	金額	摘要
掘削	土砂,片切掘削	m3	500			
掘削	土砂,ｵｰﾌﾟﾝｶｯﾄ,有り,普通土30,000m3未満・湿地軟弱土	m3	1,600			
土砂等運搬	標準,ﾊﾞｯｸﾎｳ山積0.8m3(平積0.6m3),土砂(岩塊・玉石混り土含む),無し,49.5km以下	m3	2,700			
残土等処分		m3	2,700			
大型土のう工	撤去,6m以下	袋	665			単　70号
処分費(m3)		m3	2			単　71号
舗装版破砕	ｱｽﾌｧﾙﾄ舗装版,無し,不要,15cm以下,有り,全ての費用	m2	699			
殻運搬	舗装版破砕,機械(騒音対策不要、厚15cm以下),無し,60.0km以下,全ての費用	m3	35			
処分費(m3)		m3	35			単　72号
防護柵撤去工(ｶﾞｰﾄﾞﾚｰﾙ撤去工)	土中建込・標準型,Gr-C-4E,無,無	m	111			単　73号
現場発生品・支給品運搬	ｸﾚｰﾝ装置付4t級2.9t吊,14.0km以下,2.6t超2.95t以下	回	1			
合計						

１次単価表

単価使用年月	2021.02
歩掛適用年月	2021.02
労務調整係数	1.000-00000　0.0　0

単　42号	工事用道路盛土撤去	施工幅員:4.0m以上	単位	m3	単位数量	2,700	単価	

名称・規格	条件	単位	数量	単価	金額	摘要
単価						円／m3

１次単価表

単価使用年月	2021.02
歩掛適用年月	2021.02
労務調整係数	1.000-00000　0.0　0

単　43号	交通誘導警備員 B		単位	人日	単位数量	1	単価	

名称・規格	条件	単位	数量	単価	金額	摘要
交通誘導警備員B		人日	1			単　74号
合計						
単価						円／人日

２次単価表

単価使用年月	2021.02
歩掛適用年月	2021.02
労務調整係数	1.000-00000　0.0　0

単　44号	足場工	単管傾斜足場,不要,標準(1.0)	単位	掛m2	単位数量	100	単価	

名称・規格	条件	単位	数量	単価	金額	摘要
土木一般世話役		人				
とび工		人				
普通作業員		人				
ﾗﾌﾃﾚｰﾝｸﾚｰﾝ[油圧伸縮ｼﾞﾌﾞ型] 25t吊		日	0.8			
諸雑費(率+まるめ)		式	1			
合計						
単価						円／掛m2

２次単価表

単価使用年月	2021.02
歩掛適用年月	2021.02
労務調整係数	1.000-00000　0.0　0

単　45号	材料費(m)		単位	m	単位数量	1	単価	

名称・規格	条件	単位	数量	単価	金額	摘要
材料費 VP-65		m	1			
合計						
単価						円／m

２次単価表

単価使用年月	2021.02
歩掛適用年月	2021.02
労務調整係数	1.000-00000　0.0　0

単　46号	自由勾配側溝		単位	m	単位数量	10	単価	

名称・規格	条件	単位	数量	単価	金額	摘要
自由勾配側溝 昼間 L2000 1000kg以下 制約無		m	10			
側溝 W400×H900　L=2000		個	5			
諸雑費(まるめ)		式	1			
合計						
単価						円／m

２次単価表

単価使用年月	2021.02
歩掛適用年月	2021.02
労務調整係数	1.000-00000　0.0　0

単　47号	自由勾配側溝		単位	m	単位数量	10	単価	

名称・規格	条件	単位	数量	単価	金額	摘要
自由勾配側溝 昼間 L2000 1000kg以下 制約無		m	10			
側溝 W400×H800　L=2000		個	5			
諸雑費(まるめ)		式	1			
合計						
単価						円／m

２次単価表

単価使用年月	2021.02
歩掛適用年月	2021.02
労務調整係数	1.000-00000　0.0　0

単　48号	自由勾配側溝		単位	m	単位数量	10	単価	

名称・規格	条件	単位	数量	単価	金額	摘要
自由勾配側溝 昼間 L2000 1000kg以下 制約無		m	10			
側溝 W400×H700　L=2000		個	5			
諸雑費(まるめ)		式	1			
合計						
単価						円／m

２次単価表

単価使用年月	2021.02
歩掛適用年月	2021.02
労務調整係数	1.000-00000　0.0　0

単　49号	自由勾配側溝		単位	m	単位数量	10	単価	

名称・規格	条件	単位	数量	単価	金額	摘要
自由勾配側溝 昼間 L2000 1000kg以下 制約無		m	10			
側溝 W400×H600　L=2000		個	5			
諸雑費(まるめ)		式	1			
合計						
単価						円／m

２次単価表

単価使用年月	2021.02
歩掛適用年月	2021.02
労務調整係数	1.000-00000　0.0　0

単　50号	自由勾配側溝		単位	m	単位数量	10	単価	

名称・規格	条件	単位	数量	単価	金額	摘要
自由勾配側溝 昼間 L2000 1000kg以下 制約無		m	10			
側溝 W400×H400　L=2000		個	5			
諸雑費(まるめ)		式	1			
合計						
単価						円／m

２次単価表

単価使用年月	2021.02
歩掛適用年月	2021.02
労務調整係数	1.000-00000　0.0　0

単　51号	自由勾配側溝		単位	m	単位数量	10	単価	

名称・規格	条件	単位	数量	単価	金額	摘要
自由勾配側溝 昼間 L2000 1000kg以下 制約無		m	10			
側溝 W400×H400　L=1200		個	10			
諸雑費(まるめ)		式	1			
合計						
単価						円／m

２次単価表

単価使用年月	2021.02
歩掛適用年月	2021.02
労務調整係数	1.000-00000　0.0　0

単　52号	自由勾配側溝 (ｸﾞﾚｰﾁﾝｸﾞ含む)		単位	m	単位数量	10	単価	

名称・規格	条件	単位	数量	単価	金額	摘要
自由勾配側溝 昼間 L2000 1000kg以下 制約無		m	10			
側溝 横断用W400×H600　L=2000		個	5			
諸雑費(まるめ)		式	1			
合計						
単価						円／m

２次単価表

単価使用年月	2021.02
歩掛適用年月	2021.02
労務調整係数	1.000-00000　0.0　0

単　53号	自由勾配側溝 (ｸﾞﾚｰﾁﾝｸﾞ含む)		単位	m	単位数量	10	単価	

名称・規格	条件	単位	数量	単価	金額	摘要
自由勾配側溝 昼間 L2000 1000kg以下 制約無		m	10			
側溝 横断用W400×H500　L=2000		個	5			
諸雑費(まるめ)		式	1			
合計						
単価						円／m

２次単価表

単価使用年月	2021.02
歩掛適用年月	2021.02
労務調整係数	1.000-00000　0.0　0

単　54号	蓋版	据付け,無し,蓋版(各種),40を超え170kg/枚以下,無し,無し	単位	枚	単位数量	100	単価	

名称・規格	条件	単位	数量	単価	金額	摘要
蓋版ｺﾝｸﾘｰﾄ･鋼製 昼間 170kg以下 制約無		枚	100			
側溝蓋 落とし蓋　ｽﾘｯﾄﾀｲﾌﾟ		枚	100			
諸雑費(まるめ)		式	1			
合計						
単価						円／枚

２次単価表

単価使用年月	2021.02
歩掛適用年月	2021.02
労務調整係数	1.000-00000　0.0　0

単　55号	蓋版	据付け,無し,蓋版(各種),40を超え170kg/枚以下,無し,無し	単位	枚	単位数量	100	単価	

名称・規格	条件	単位	数量	単価	金額	摘要
蓋版ｺﾝｸﾘｰﾄ･鋼製 昼間 170kg以下 制約無		枚	100			
側溝蓋 落とし蓋　ｽﾘｯﾄﾀｲﾌﾟ　短尺　B400×L1200		枚	100			
諸雑費(まるめ)		式	1			
合計						
単価						円／枚

２次単価表

単価使用年月	2021.02
歩掛適用年月	2021.02
労務調整係数	1.000-00000　0.0　0

単　56号	U型側溝	据付け,無し,無し,道路用鉄筋Co側溝3種 JIS A 5372,400A 400×400×2000,無し,無し,有り,再生ｸﾗｯｼｬﾗﾝ40～0,0.63m3/10m	単位	m	単位数量	10	単価	

名称・規格	条件	単位	数量	単価	金額	摘要
U型側溝 昼間 L2000 1000kg以下 制約無		m	10			
道路用鉄筋ｺﾝｸﾘｰﾄ側溝 3種 400A 400×400×2000		個	5			
再生ｸﾗｯｼｬｰﾗﾝ RC-40		m3	0.756			
諸雑費(まるめ)		式	1			
合計						
単価						円／m

２次単価表

単価使用年月	2021.02
歩掛適用年月	2021.02
労務調整係数	1.000-00000　0.0　0

単　57号	U型側溝	据付け,無し,無し,道路用鉄筋Co側溝1種 JIS A 5372,300A 300×300×2000,無し,小段面部,有り,再生ｸﾗｯｼｬﾗﾝ40～0,0.45m3/10m	単位	m	単位数量	10	単価	

名称・規格	条件	単位	数量	単価	金額	摘要
U型側溝 昼間 L2000 1000kg以下 制約無		m	10			
道路用鉄筋ｺﾝｸﾘｰﾄ側溝 1種 300A 300×300×2000		個	5			
再生ｸﾗｯｼｬｰﾗﾝ RC-40		m3	0.54			
諸雑費(まるめ)		式	1			
合計						
単価						円／m

２次単価表

単価使用年月	2021.02
歩掛適用年月	2021.02
労務調整係数	1.000-00000　0.0　0

単　58号	U型側溝	据付け,無し,無し,道路用鉄筋Co側溝3種 JIS A 5372,300A 300×300×2000,無し,無し,有り,再生ｸﾗｯｼｬﾗﾝ40～0,0.385m3/10m	単位	m	単位数量	10	単価	

名称・規格	条件	単位	数量	単価	金額	摘要
U型側溝 昼間 L2000 1000kg以下 制約無		m	10			
道路用鉄筋ｺﾝｸﾘｰﾄ側溝 3種 300A 300×300×2000		個	5			
再生ｸﾗｯｼｬｰﾗﾝ RC-40		m3	0.462			
諸雑費(まるめ)		式	1			
合計						
単価						円／m

２次単価表

単価使用年月	2021.02
歩掛適用年月	2021.02
労務調整係数	1.000-00000　0.0　0

単　59号	U型側溝	据付け,無し,無し,道路用鉄筋Co側溝3種 JIS A 5372,300A 300×300×2000,無し,無し,有り,再生ｸﾗｯｼｬﾗﾝ40～0,0.56m3/10m	単位	m	単位数量	10	単価	

名称・規格	条件	単位	数量	単価	金額	摘要
U型側溝 昼間 L2000 1000kg以下 制約無		m	10			
道路用鉄筋ｺﾝｸﾘｰﾄ側溝 3種 300A 300×300×2000		個	5			
再生ｸﾗｯｼｬｰﾗﾝ RC-40		m3	0.672			
諸雑費(まるめ)		式	1			
合計						
単価						円／m

２次単価表

単価使用年月	2021.02
歩掛適用年月	2021.02
労務調整係数	1.000-00000　0.0　0

単　60号	蓋版	据付け,無し,道路用鉄筋Co側溝3種 JIS A 5372,400 51.2×11×50,無し ,無し	単位	枚	単位数量	100	単価	

名称・規格	条件	単位	数量	単価	金額	摘要
蓋版ｺﾝｸﾘｰﾄ･鋼製 昼間 170kg以下 制約無		枚	100			
道路用側溝蓋 3種 400 51.2×11×50		枚	100			
諸雑費(まるめ)		式	1			
合計						
単価						円／枚

２次単価表

単価使用年月	2021.02
歩掛適用年月	2021.02
労務調整係数	1.000-00000　0.0　0

単　61号	蓋版	据付け,無し,道路用鉄筋Co側溝3種 JIS A 5372,300 41.2×9.5×50,無し,無し	単位	枚	単位数量	100	単価	

名称・規格	条件	単位	数量	単価	金額	摘要
蓋版ｺﾝｸﾘｰﾄ･鋼製 昼間 170kg以下 制約無		枚	100			
道路用側溝蓋 3種 300 41.2×9.5×50		枚	100			
諸雑費(まるめ)		式	1			
合計						
単価						円／枚

２次単価表

単価使用年月	2021.02
歩掛適用年月	2021.02
労務調整係数	1.000-00000　0.0　0

単　62号	蓋版		単位	枚	単位数量	1	単価	
名称・規格		条件	単位	数量	単価	金額	摘要	
蓋版		据付け,無し,蓋版(各種),40を超え170kg/枚以下,無し,無し	枚	1			単　75号	
合計								
単価							円／枚	

２次単価表

単価使用年月	2021.02
歩掛適用年月	2021.02
労務調整係数	1.000-00000　0.0　0

単　63号	蓋版		単位	枚	単位数量	1	単価	
名称・規格		条件	単位	数量	単価	金額	摘要	
蓋版		据付け,無し,蓋版(各種),40を超え170kg/枚以下,無し,無し	枚	1			単　76号	
合計								
単価							円／枚	

２次単価表

単価使用年月	2021.02
歩掛適用年月	2021.02
労務調整係数	1.000-00000　0.0　0

単　64号	蓋版		単位	枚	単位数量	1	単価	

名称・規格	条件	単位	数量	単価	金額	摘要
蓋版	据付け,無し,蓋版(各種),40を超え170kg/枚以下,無し,無し	枚	1			単　77号
合計						
単価						円／枚

２次単価表

単価使用年月	2021.02
歩掛適用年月	2021.02
労務調整係数	1.000-00000　0.0　0

単　65号	落石防護柵(ロープ・金網設置工) [間隔保持材付き]	有,柵高3.00m ﾛｰﾌﾟ本数10本,15m以上,無,無,無	単位	m	単位数量	1	単価	

名称・規格	条件	単位	数量	単価	金額	摘要
落石防護柵設置工 間隔保持材付 柵高3.00m ﾛｰﾌﾟ10本 ﾛｰﾌﾟ・金網		m	1			
諸雑費(まるめ)		式	1			
合計						
単価						円／m

２次単価表

単価使用年月	2021.02
歩掛適用年月	2021.02
労務調整係数	1.000-00000　0.0　0

単　66号	落石防護柵(支柱設置工)	端末支柱,柵高3.00m ﾒｯｷ,無,有,無,無	単位	本	単位数量	1	単価	

名称・規格	条件	単位	数量	単価	金額	摘要
落石防護柵設置工(端末支柱) 柵高3.00m		本	1			
諸雑費(まるめ)		式	1			
合計						
単価						円／本

２次単価表

単価使用年月	2021.02
歩掛適用年月	2021.02
労務調整係数	1.000-00000　0.0　0

単　67号	落石防護柵(支柱設置工)	中間支柱,柵高3.00m ﾒｯｷ,無,有,無,無	単位	本	単位数量	1	単価	

名称・規格	条件	単位	数量	単価	金額	摘要
落石防護柵設置工(中間支柱) 柵高3.00m		本	1			
諸雑費(まるめ)		式	1			
合計						
単価						円／本

２次単価表

単価使用年月	2021.02
歩掛適用年月	2021.02
労務調整係数	1.000-00000　0.0　0

単　68号	構造物とりこわし･運搬･処分(複合)	無筋構造物,機械施工+ﾀﾞﾝﾌﾟﾄﾗｯｸ10t積級,無し,無し,不要,無し,49.5以下	単位	m3	単位数量	1	単価	

名称・規格	条件	単位	数量	単価	金額	摘要
構造物とりこわし	無筋構造物,機械施工,無し,無し,不要	m3	1			単　78号
処分費(m3)		m3	1			単　79号
殻運搬	Co(無筋･鉄筋)構造物とりこわし,機械積込,無し,49.5km以下,全ての費用	m3	1			
合計						
単価						円／m3

２次単価表

単価使用年月	2021.02
歩掛適用年月	2021.02
労務調整係数	1.000-00000　0.0　0

単　69号	ﾗｲﾅｰﾌﾟﾚｰﾄ撤去		単位	t	単位数量	1	単価	

名称・規格	条件	単位	数量	単価	金額	摘要
普通作業員		人				
ﾊﾞｯｸﾎｳ運転		日	0.2			単　80号
合計						
単価						円／t

２次単価表

単価使用年月	2021.02
歩掛適用年月	2021.02
労務調整係数	1.000-00000　0.0　0

単　70号	大型土のう工	撤去,6m以下	単位	袋	単位数量	10	単価	

名称・規格	条件	単位	数量	単価	金額	摘要
土木一般世話役		人				
特殊作業員		人				
ﾊﾞｯｸﾎｳ運転	撤去,6m以下	日	0.069			単　81号
諸雑費(まるめ)		式	1			
合計						
単価						円／袋

２次単価表

単価使用年月	2021.02
歩掛適用年月	2021.02
労務調整係数	1.000-00000　0.0　0

単　71号	処分費(m3)		単位	m3	単位数量	100	単価	
名称・規格		条件	単位	数量	単価	金額	摘要	
処分費			m3	100				
合計								
単価							円／m3	

２次単価表

単価使用年月	2021.02
歩掛適用年月	2021.02
労務調整係数	1.000-00000　0.0　0

単　72号	処分費(m3)		単位	m3	単位数量	100	単価	
名称・規格		条件	単位	数量	単価	金額	摘要	
処分費			m3	100				
合計								
単価							円／m3	

２次単価表

単価使用年月	2021.02
歩掛適用年月	2021.02
労務調整係数	1.000-00000　0.0　0

単　73号	防護柵撤去工(ｶﾞｰﾄﾞﾚｰﾙ撤去工)	土中建込･標準型,Gr-C-4E,無,無	単位	m	単位数量	1	単価	

名称・規格	条件	単位	数量	単価	金額	摘要
ｶﾞｰﾄﾞﾚｰﾙ撤去工 土中建込用 Gr-A､B､C-4E		m	1			
諸雑費(まるめ)		式	1			
合計						
単価						円／m

２次単価表

単価使用年月	2021.02
歩掛適用年月	2021.02
労務調整係数	1.000-00000　0.0　0

単　74号	交通誘導警備員B		単位	人日	単位数量	1	単価	

名称・規格	条件	単位	数量	単価	金額	摘要
交通誘導警備員B		人				
諸雑費(まるめ)		式	1			
合計						
単価						円／人日

3次単価表

単価使用年月	2021.02
歩掛適用年月	2021.02
労務調整係数	1.000-00000　0.0　0

単　75号	蓋版	据付け,無し,蓋版(各種),40を超え170kg/枚以下,無し,無し	単位	枚	単位数量	100	単価	

名称・規格	条件	単位	数量	単価	金額	摘要
蓋版ｺﾝｸﾘｰﾄ･鋼製 昼間 170kg以下 制約無		枚	100			
側溝蓋 T-25　1,000×1,000ｸﾞﾚｰﾁﾝｸﾞ		組	100			
諸雑費(まるめ)		式	1			
合計						
単価						円／枚

3次単価表

単価使用年月	2021.02
歩掛適用年月	2021.02
労務調整係数	1.000-00000　0.0　0

単　76号	蓋版	据付け,無し,蓋版(各種),40を超え170kg/枚以下,無し,無し	単位	枚	単位数量	100	単価	

名称・規格	条件	単位	数量	単価	金額	摘要
蓋版ｺﾝｸﾘｰﾄ･鋼製 昼間 170kg以下 制約無		枚	100			
側溝蓋 T-25　1,410×400ｸﾞﾚｰﾁﾝｸﾞ		組	100			
諸雑費(まるめ)		式	1			
合計						
単価						円／枚

3次単価表

単価使用年月	2021.02
歩掛適用年月	2021.02
労務調整係数	1.000-00000　0.0　0

単　77号	蓋版	据付け,無し,蓋版(各種),40を超え170kg/枚以下,無し,無し	単位	枚	単位数量	100	単価	

名称・規格	条件	単位	数量	単価	金額	摘要
蓋版ｺﾝｸﾘｰﾄ･鋼製 昼間 170kg以下 制約無		枚	100			
側溝蓋 T-25　400用		枚	100			
諸雑費(まるめ)		式	1			
合計						
単価						円／枚

3次単価表

単価使用年月	2021.02
歩掛適用年月	2021.02
労務調整係数	1.000-00000　0.0　0

単　78号	構造物とりこわし	無筋構造物,機械施工,無し,無し,不要	単位	m3	単位数量	1	単価	

名称・規格	条件	単位	数量	単価	金額	摘要
無筋構造物 昼間 機械施工 制約無		m3	1			
諸雑費(まるめ)		式	1			
合計						
単価						円／m3

3次単価表

単価使用年月	2021.02
歩掛適用年月	2021.02
労務調整係数	1.000-00000　0.0　0

単　79号	処分費(m3)		単位	m3	単位数量	100	単価	

名称・規格	条件	単位	数量	単価	金額	摘要
処分費		m3	100			
合計						
単価						円／m3

3次単価表

単価使用年月	2021.02
歩掛適用年月	2021.02
労務調整係数	1.000-00000　0.0　0

単　80号	ﾊﾞｯｸﾎｳ運転		単位	日	単位数量	1	単価	

名称・規格	条件	単位	数量	単価	金額	摘要
運転手(特殊)		人				
軽油 1.2号		L	105			
ﾊﾞｯｸﾎｳ(ｸﾛｰﾗ)[標準] 山積0.8m3(平積0.6m3)		日	1.8			
諸雑費(まるめ)		式	1			
合計						
単価						円／日

3次単価表

単価使用年月	2021.02
歩掛適用年月	2021.02
労務調整係数	1.000-00000　0.0　0

単　81号	ﾊﾞｯｸﾎｳ運転	撤去,6m以下	単位	日	単位数量	1	単価	

名称・規格	条件	単位	数量	単価	金額	摘要
運転手(特殊)		人				
軽油 1.2号		L	74			
ﾊﾞｯｸﾎｳ(ｸﾛｰﾗ)[標準･ｸﾚｰﾝ機能付き] 山積0.8m3(平積0.6m3)2.9t吊		日	1.26			
諸雑費(まるめ)		式	1			
合計						
単価						円／日

機労材集計リスト（機械）

工事名	Ｒ２三土　国道４３９号　三・東祖谷下瀬　擁壁工事（２）					
単価コード	名　称	規　格	単位	数量	金額	摘要
L001010003	ﾊﾞｯｸﾎｳ(ｸﾛｰﾗ)[標準]	山積0.45m3(平積0.35m3)	日	2.095	12,917	
L001010004	ﾊﾞｯｸﾎｳ(ｸﾛｰﾗ)[標準･ｸﾚｰﾝ機能付き]	山積0.8m3(平積0.6m3)2.9t吊	日	6.395	70,989	
L001010007	ﾊﾞｯｸﾎｳ(ｸﾛｰﾗ)[標準]	山積0.8m3(平積0.6m3)	日	5.893	58,931	
L001070002	振動ﾛｰﾗ(舗装用)[ﾊﾝﾄﾞｶﾞｲﾄﾞ式]	運転質量0.8～1.1t	日	0.388	756	
L001130006	ﾗﾌﾃﾚｰﾝｸﾚｰﾝ[油圧伸縮ｼﾞﾌﾞ型]	25t吊	日	0.64	27,392	
L001180001	ﾀﾝﾊﾟ及びﾗﾝﾏ	質量 60～80kg	日	0.906	573	
M000101028	ﾌﾞﾙﾄﾞｰｻﾞ[湿地･排出ｶﾞｽ対策型(1次基準)]	20t級	供用日	9.166	221,759	
M000202019	ﾊﾞｯｸﾎｳ(ｸﾛｰﾗ)[標準]	排ｶﾞｽ型(第2次) 山積0.8m3	供用日	0.217	3,997	
M000202028	ﾊﾞｯｸﾎｳ(ｸﾛｰﾗ)[標準]	排ｶﾞｽ型(第1次) 山積0.45m3	供用日	0.314	3,136	
M000202034	ﾊﾞｯｸﾎｳ(ｸﾛｰﾗ)[標準]	排ｶﾞｽ型(第1次) 山積1.4m3	供用日	0.025	678	
M000202062	ﾊﾞｯｸﾎｳ(ｸﾛｰﾗ)[標準･ｸﾚｰﾝ機能付き]	排ｶﾞｽ型(第1次) 山積0.45m3 2.9t吊	供用日	0.327	3,527	
M000202090	ﾊﾞｯｸﾎｳ(ｸﾛｰﾗ型)[標準型･超低騒音型]	排出ｶﾞｽ対策型(第3次基準値) 山積0.8m3	供用日	3.647	77,278	
M000301005	ﾀﾞﾝﾌﾟﾄﾗｯｸ[ｵﾝﾛｰﾄﾞ･ﾃﾞｨｰｾﾞﾙ]	10t積級	供用日	225.233	4,592,333	
M000302013	ﾄﾗｯｸ[ｸﾚｰﾝ装置付]	ﾍﾞｰｽﾄﾗｯｸ4t級 吊能力2.9t	供用日	2.148	20,362	
M000604006	大型ﾌﾞﾚｰｶ(ﾍﾞｰｽﾏｼﾝ含まず)[油圧式]	質量1300kg級	供用日	0.263	2,949	
M000903010	ｺﾝｸﾘｰﾄﾎﾟﾝﾌﾟ車[ﾄﾗｯｸ架装･ﾌﾞｰﾑ式]	圧送能力 90～110m3/h	供用日	0.568	29,413	
	合計額				5,126,990	

見積単価一覧表

工事名	Ｒ２三土　国道４３９号　三・東祖谷下瀬　擁壁工事（２）			
名称	規格	単位	単価	備考
自由勾配側溝	400X900X2000	個	46,500	
自由勾配側溝	400X800X2000	個	42,700	
自由勾配側溝	400X700X2000	個	33,900	
自由勾配側溝	400X600X2000	個	30,800	
自由勾配側溝	400X400X2000	個	26,600	
自由勾配側溝	400X400X1200	個	36,600	
自由勾配側溝横断用	400X600X2000	個	122,500	
自由勾配側溝横断用	400X500X2000	個	118,200	
側溝蓋	落とし蓋ｽﾘｯﾄﾀｲﾌﾟ	枚	12,300	
側溝蓋	落とし蓋ｽﾘｯﾄﾀｲﾌﾟ短尺B400XL1200	枚	17,300	
側溝蓋	T-25　1,000×1,000ｸﾞﾚｰﾁﾝｸﾞ	組	83,700	
側溝蓋	T-25　1,410×400ｸﾞﾚｰﾁﾝｸﾞ	組	27,600	
側溝蓋	T-25 400用	組	23,000	
処分費	ｱｽﾌｧﾙﾄ殻	m3	3,400	運搬距離　L=41Km

見積単価一覧表

工事名	Ｒ２三土　国道４３９号　三・東祖谷下瀬　擁壁工事（２）			
名称	規格	単位	単価	備考
処分費	土砂	m3	1,300	運搬距離　L=37.7Km
処分費	ｺﾝｸﾘｰﾄ殻(無筋)	m3	5,100	運搬距離　L=41Km
処分費	大型土のう袋	m3	15,000	

起点側取合数量計算書

数量総括表

（レベル1）　工事区分
道路改良

数 量 総 括 表

起点側

（レベル2） 工　種	（レベル3） 種　別	（レベル4） 細　別	（レベル5） 規　格	単位	数　量	備　考
擁壁工	場所打擁壁工(2)			m	4	張コンクリート
	(1.0式当たり数量)	ｺﾝｸﾘｰﾄ	σck=18N/mm2	m3	18	(17.95)
		型枠	無筋	m2	38	(37.85)
		足場工	単管傾斜	掛m2	34	(33.58)
		水抜ﾊﾟｲﾌﾟ	VPφ65	m	6	(5.98)
		ペーライン	t=5cm	m3	2	(1.56)

（レベル1）　工事区分
道路改良

数 量 総 括 表

起点側

（レベル2） 工　種	（レベル3） 種　別	（レベル4） 細　別	（レベル5） 規　格	単位	数　量	備　考
排水構造物工	作業土工	床　掘	土砂	m3	50	(54.1)
		埋　戻	1m以上4m未満	m3	20	(16.2)
		埋　戻	1m未満	m3	20	(19.1)
		基面整正		m2	50	(49.3)
	側溝工	ﾌﾟﾚｷｬｽﾄ側溝		m	4.3	4号ﾌﾟﾚｷｬｽﾄ側溝
	(10.0m当たり数量)	側溝	道路用鉄筋ｺﾝｸﾘｰﾄ側溝 3種　400A	個	5	(5.0)
		敷モルタル	t=3cm	m3	0.1	(0.129)
		基礎材	RC-40　t=10cm	m2	6	(6.3)
		蓋板	3種　B400	枚	20	(20)
	側溝工	現場打打側溝		m	1	現場打側溝
	(10.0m当たり数量)	ｺﾝｸﾘｰﾄ	σck=18N/mm2	m3	2.6	(2.55)
		型枠	小型	m2	26	(26.0)
		基礎材	RC-40　t=15cm	m2	8	(8.0)
		鋼製溝蓋	T-25	m	10	(10.0)
	側溝工	自由勾配側溝		m	41.2	自由勾配側溝 (標準部)
	(1.0式当たり数量)	側溝	W400×h900　L=2000	個	2	809kg
			W400×h800　L=2000	個	2	692kg
			W400×h700　L=2000	個	3	637kg
			W400×h600　L=2000	個	1	582kg
			W400×h400　L=2000	個	12	472kg (底穴なし)
			〃　　L=1200	個	1	(底穴なし)
		蓋板	落し蓋	枚	21	C1-B400 (20.6)
		中詰ｺﾝｸﾘｰﾄ	σck=18N/mm2	m3	0.1	(0.05)
		調整ｺﾝｸﾘｰﾄ	σck=18N/mm2	m3	1	(0.66)
		敷モルタル	t=3cm	m3	1	(0.78)
		基礎材	RC-40　t=10cm	m2	18	(18.4)
		〃	RC-40　t=15cm	m2	12	(11.68)

（レベル1）　工事区分
道路改良

数 量 総 括 表

起点側

（レベル2） 工　種	（レベル3） 種　別	（レベル4） 細　別	（レベル5） 規　格	単位	数　量	備　考
排水構造物工	側溝工	自由勾配側溝		m	22.0	自由勾配側溝 （横断用）
	（1.0式当たり数量）	側溝	W400×h600　L=2000	個	2	995kg
			W400×h500　L=2000	個	9	895kg
		鋼製溝蓋	T-25　400用	m	22	
		中詰ｺﾝｸﾘｰﾄ	σck=18N/mm2	m3	0.1	（0.06）
		調整ｺﾝｸﾘｰﾄ	σck=18N/mm2	m3	1	（0.87）
		敷モルタル	t=2cm	m3	0.3	（0.27）
		基礎ｺﾝｸﾘｰﾄ	σck=18N/mm2　t=10cm	m2	16	（15.62）
		同上型枠	小型	m2	4	（4.40）
		基礎材	RC-40　t=15cm	m2	16	（15.62）
	管渠工	管渠		m	6	（5.6m） 鉄筋ｺﾝｸﾘｰﾄ台付管
	（10.0m当たり数量）	完本数	D300	本	5	
		基礎材	RC-40　t=15cm	m2	4	
	集水桝・ﾏﾝﾎｰﾙ工	集水桝		基	1	3号集水桝
	（1.0式当たり数量）	ｺﾝｸﾘｰﾄ	σck=18N/mm2	m3	1	（1.29）
		型枠	小型	m2	12	（12.0）
		基礎材	RC-40　t=15cm	m2	2	（2.25）
		鋼製桝蓋	T-25	組	1	（1.0）
	排水工	小段排水		m	17.6	（4.7+12.9=17.6m） 法尻排水工
	（10.0m当たり数量）	側溝	鉄筋コンクリートU形1種　300A	個	17	（16.5）
		敷モルタル	t=3cm	m3	0.1	（0..09）
		基礎材	RC-40　t=10cm	m2	5	（4.5）
		平張ｺﾝｸﾘｰﾄ	σck=18N/mm2	m3	1	（0.5）
		同上基礎材	RC-40　t=10cm	m2	5	（5.0）

（レベル1）　工事区分
道路改良

数 量 総 括 表

起点側

（レベル2） 工　種	（レベル3） 種　別	（レベル4） 細　別	（レベル5） 規　格	単位	数　量	備　考
落石雪害防止工	落石防護柵工	端末支柱	柵高　3.0m H200×200×8×12	本	1	(1.0)
		中間支柱	柵高　3.0m H200×100×5.5×8	本	1	(1.0)
		ﾛｰﾌﾟ・金網	柵高　3.0m 間隔保持材付	m	49	(49.04)

第　　号 計算書	擁　壁　工　計　算　書	単位：m	
名　称	位　　置	延　長	摘　要
張コンクリート	No.62　＋ 16.0 付近 ～ No. 63　付近	4.0	

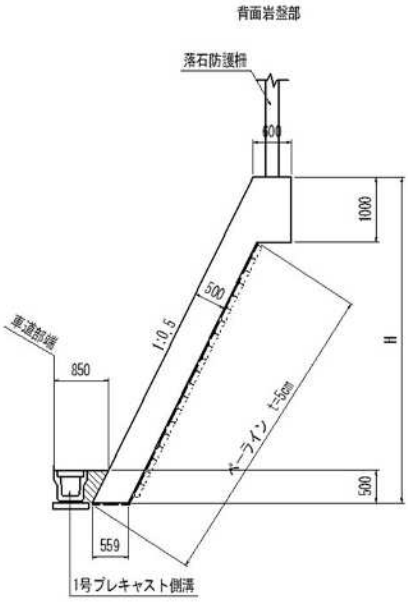

名　　称	規　　格	算　　式	単位	小　計	合　計
張ｺﾝｸﾘｰﾄ	(1.0式当たり)				
コンクリート	σck=18N/mm2	断面計算書より	m3		17.95
型枠	無筋	断面計算書より	m2		37.58
足場工	単管傾斜	断面計算書より	掛m2		33.58
水抜ﾊﾟｲﾌﾟ	VPφ65	17.95/3	m		5.98
ペーライン	t=5cm	31.2*0.05	m3		1.56
	(1.0m当たり)				
コンクリート		0.559*(H−1.000)+(1.100+0.600)×1.000×1/2			
		= 0.559H+0.291	m3		
型枠		H*√(1+0.5^2)+1.000　=　1.118H+1.000			
足場工		H*√(1+0.5^2)　1.118H	掛m2		
裏石積		h*√(1+0.5^2)　=　1.118h	m2		

張　コ　ン　ク　リ　ー　ト　数　量　計　算　書

測　点	距離 m	コンクリート 単位：m3 算式：0.559*H+0.291			型　枠 単位：m2 算式：1.118*H+1.000			足　場　工 単位：掛m2 算式：1.118*H			摘　要
		断面	平均	数量	断面	平均	数量	断面	平均	数量	
No. 62　+ 16.00		4.14			8.69			7.69			H=6.881m
No. 63	4.00	4.84	4.490	17.95	10.09	9.390	37.58	9.09	8.390	33.58	H=8.135m
合計	4.00			17.95			37.58			33.58	

張　コ　ン　ク　リ　ー　ト　数　量　計　算　書

測　点	距離 m	基面整正 単位：掛m2			ペーライン 単位：m2			間詰めコンクリート 単位：m3			摘　要
		断面	平均	数量	断面	平均	数量	断面	平均	数量	
No. 62 ＋16.000					7.8						NO.63参照
No. 63	4.0				7.8	7.80	31.2				
合計	4.0			0.0			31.2			0.0	

排水構造物工　作業土工集計表

名　称		単位	4号ﾌﾟﾚｷｬｽﾄ 側溝	自由勾配 側溝	鉄筋ｺﾝｸﾘｰﾄ 台付管	合計
床　掘	土砂	m3	3.0	43.3	7.8	54.1
	軟岩Ⅰ	m3				0.0
埋戻	1m以上4m未満	m3		9.5	6.7	16.2
埋戻	1m未満	m3	1.7	17.4		19.1
基面整正		m2	2.6	44.5	2.2	49.3

第　　号 計算書	排　水　構　造　物　工　計　算　書		単位：m
名　称	位　　置	延 長	摘 要
4号ﾌﾟﾚｷｬｽﾄ側溝	No.62　+ 15.0　付近	4.3	

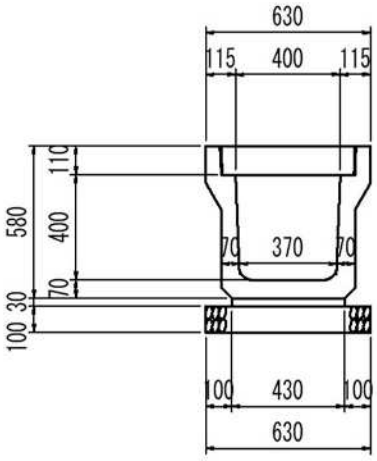

名　称	規　格	算　式	単位	小 計	合 計
4号ﾌﾟﾚｷｬｽﾄ側溝	(10.0m当たり)				
側　溝	3種 400A	10.0/2.000	個		5.00
敷モルタル	t=3cm	0.430*0.030*10.0	m3		0.129
基　礎　材	t=10cm RC-40	0.630*10.0	m2		6.300
蓋　版	3種 B400	10.0/0.500	枚		20.00
〔作業土工〕					
床　掘	土砂	0.7*4.3	m3		3.0
埋　戻	1m未満	0.4*4.3	m3		1.7
基面整正		0.6*4.3	m2		2.6

第　　号 計算書	排　水　構　造　物　工　　計　算　書		単位：m
名　称	位　　置	延 長	摘 要
現場打側溝	No.59　＋ 10.0　　付近	1.0	

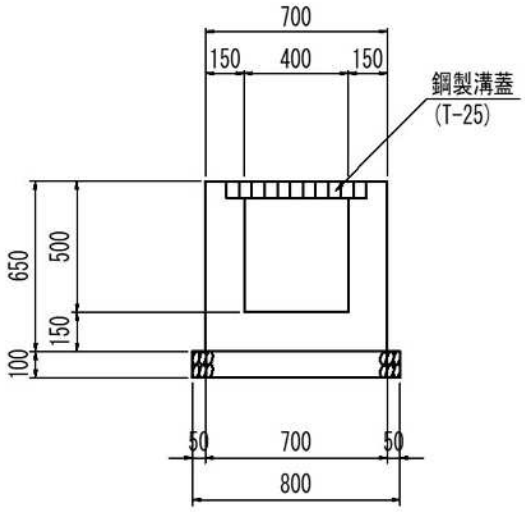

名　　称	規　　格	算　　式	単位	小 計	合 計
現場打側溝	(10.0m当たり)				
コンクリート	σck=18N/mm2	(0.700*0.650−0.400*0.500)*10.0	m3		2.550
型　　枠	小型	4*0.650*10.0	m2		26.000
基　礎　材	t=10cm RC−40	0.800*10.0	m3		8.000
鋼 製 溝 蓋	T−25		m		10.000

4号プレキャスト側溝

床堀　0.7
埋戻(1m未満)　0.4

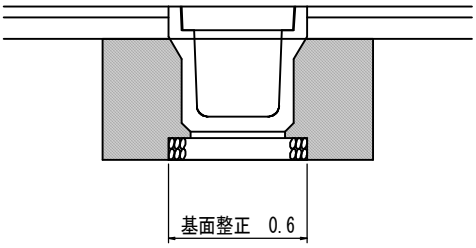

鉄筋コンクリート台付管

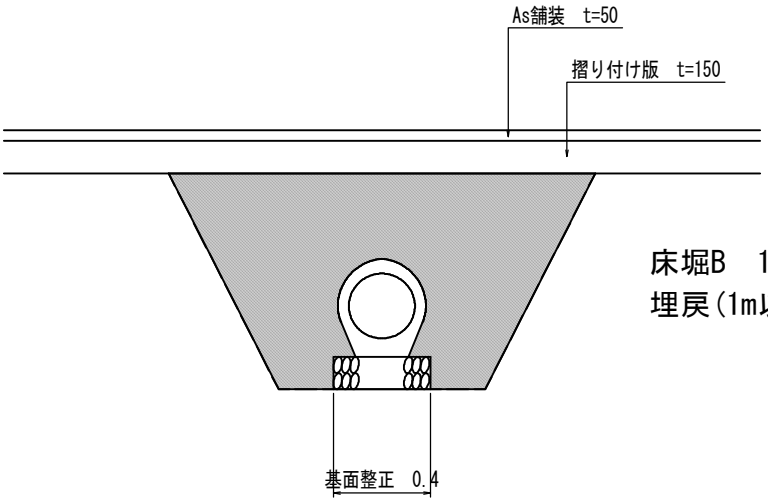

床堀B　1.4
埋戻(1m以上4m未満)　1.2

第　　号 計算書	排　水　構　造　物　工　　計　算　書		単位：m
名　称	位　　置	延　長	摘　要
自由勾配側溝	No.59　＋ 10.0 付近 ～ No. 60　＋ 15.6　付近	25.2	
（ 標 準 部 ）	No.61　＋ 17.6 付近 ～ No. 62　＋ 13.6　付近	16.0	
	合　計	41.2	

（一定断面区間：底穴なし）

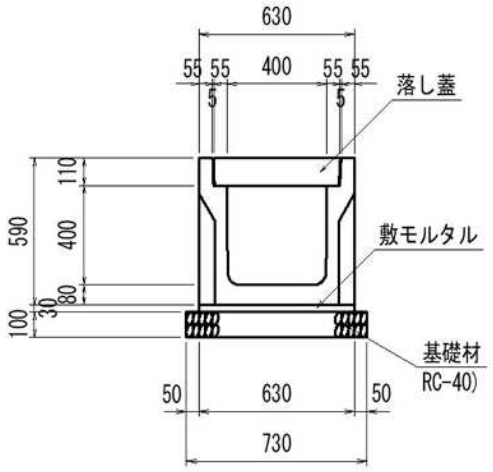

（勾配変化区間：底穴あり）

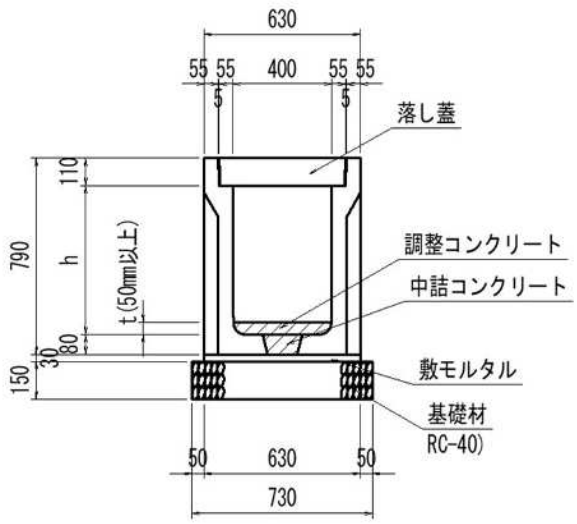

名　称	規　格	算　式	単位	小 計	合 計
自由勾配側溝	（1.0式当たり）				
側　溝					
蓋　板	落し蓋(260kg/枚)	41.2/2.000	枚		20.60
中詰コンクリート	σck=18N/mm2	0.0073*(2+2+2+1)　V=0.0073m3/個	m3		0.05
調整コンクリート	σck=18N/mm2	断面計算書より	m3		0.66
敷モルタル	t=3cm	0.630*0.030*41.2	m3		0.78
基　礎　材	RC-40 t=15cm	0.730*25.2	m2		18.40
	〃　t=10cm	0.730*16.0	m2		11.68
	（1.0m当たり）				
調整コンクリート		0.400*t	m3		

自由勾配側溝数量表（標準部）

W(mm)	h(mm)	L(mm)	個　数	参考質量(kg/個)	全長(m)	備　考
400	900	2000	2	809	4.00	
	800	2000	2	692	4.00	
	700	2000	3	637	4.00	
	600	2000	1	582	2.00	
	400	2000	12	472	25.20	底穴なし
		1200	1	-		

第　　号 計算書	排　水　構　造　物　工　計　算　書		単位：m
名　称	位　　置	延　長	摘　要
自由勾配側溝	No.60　＋ 15.6 付近 ～ No. 61 ＋ 17.6　付近	22.0	
（横断用）			
	合　計	22.0	

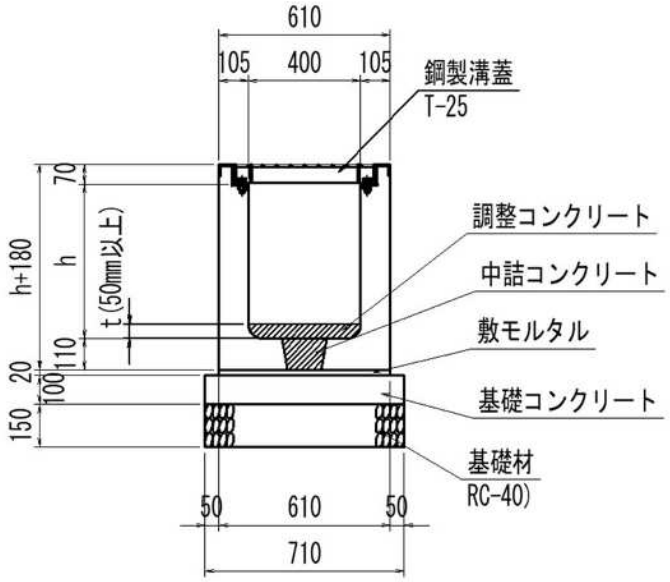

名　称	規　格	算　式	単位	小　計	合　計
自由勾配側溝	(1.0式当たり)				
側　溝					
鋼製溝蓋	T-25 400用		m		22.00
中詰コンクリート	σck=18N/mm2	0.010*(2+4)　V=0.010m3/個	m3		0.06
調整コンクリート	σck=18N/mm2	断面計算書より	m3		0.87
敷モルタル	t=2cm	0.610*0.020*22.0	m3		0.27
基礎コンクリート	σck=18N/mm2,t=10cm	0.710*22.0	m2		15.62
同上型枠	小型	0.200*22.0	m2		4.40
基礎材	RC-40 t=15cm	0.710*22.0	m2		15.62
	(1.0m当たり)				
調整コンクリート		0.400*t	m3		

自由勾配側溝数量表(横断用)

W(mm)	h(mm)	L(mm)	個　数	参考質量(kg/個)	全長(m)	備　考
400	600	2000	2	995	4.00	
	500	2000	9	895	18.00	

自　由　勾　配　側　溝　　数　量　計　算　書

測　　点	距 離	調 整コンクリート 単位 : m3									摘 要
		算式 : 0.400*t									
	m	断 面	平 均	数 量	−	平 均	数 量	−	平 均	数 量	
No. 60 + 15.60		0.04									t=0.110m
No. 61	4.4	0.04	0.040	0.18							t=0.100m
+ 10.00	10.0	0.04	0.040	0.38							t=0.090m
+ 11.28	1.3	0.03	0.035	0.05							t=0.087m
+ 13.60	2.3	0.02	0.025	0.06							t=0.052m
+ 13.60	0.0	0.06	0.040	0.00							t=0.152m
+ 17.60	4.0	0.04	0.050	0.20							t=0.092m
小計(横断部)	22.0			0.87							
No. 61 + 17.60		0.03									t=0.082m
+ 19.60	2.0	0.02	0.025	0.05							t=0.052m
+ 19.60	0.0	0.06	0.040	0.00							t=0.152m
No. 62 + 5.60	6.0	0.02	0.040	0.25							t=0.058m
+ 5.60	0.0	0.06	0.040	0.00							t=0.158m
+ 9.60	4.0	0.03	0.045	0.18							t=0.070m
+ 9.60	0.0	0.07	0.050	0.00							t=0.170m
+ 13.60	4.0	0.02	0.045	0.18							t=0.060m
小計(標準部)	16.0			0.66							
合計	38.0			1.53							

自由勾配側溝〔作業土工〕 数量計算書

測点	距離 m	床掘 単位：m3			埋戻（1m以上4m未満） 単位：m3			埋戻（1m未満） 単位：m3			摘要
		断面	平均	数量	断面	平均	数量	断面	平均	数量	
No. 59 + 10.0		0.3						0.1			
No. 60	9.6	0.5	0.40	3.8				0.3	0.20	1.9	
+ 10.0	10.0	0.5	0.50	5.0				0.3	0.30	3.0	
No. 61	10.0	0.5	0.50	5.0				0.3	0.30	3.0	
+ 10.0	10.0	0.6	0.55	5.5				0.3	0.30	3.0	
No. 62	10.0	0.9	0.75	7.5	0.0			0.5	0.40	4.0	
+ 10.0	10.0	1.4	1.15	11.5	1.1	0.55	5.5	0.0	0.25	2.5	
+ 13.6	3.6	1.4	1.40	5.0	1.1	1.10	4.0				
合計	63.2			43.3			9.5			17.4	

自由勾配側溝〔作業土工〕 数量計算書

測点	距離 m	基面整正 単位：m2									摘要
		断面	平均	数量	断面	平均	数量	断面	平均	数量	
No. 59 + 10.0		0.7									
No. 60	10.0	0.7	0.70	7.0							
No. 60 + 10.0	10.0	0.7	0.70	7.0							
No. 61	10.0	0.7	0.70	7.0							
No. 61 + 10.0	10.0	0.7	0.70	7.0							
No. 62	10.0	0.7	0.70	7.0							
No. 62 + 10.0	10.0	0.7	0.70	7.0							
No. 62 + 13.6	3.6	0.7	0.70	2.5							
合計	63.6			44.5							

第　　号 計算書	排　水　構　造　物　工　　計　算　書		単位：m
名　称	位　　置	延 長	摘 要
鉄筋ｺﾝｸﾘｰﾄ	No.62　＋ 15.0 付近 ～ No. 63　　付近	5.6	
台付管			

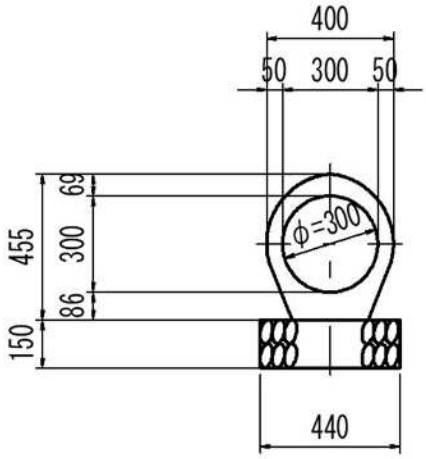

名　　称	規　　格	算　　式	単位	小 計	合 計
鉄筋ｺﾝｸﾘｰﾄ	(10.0m当たり)				
台付管					
管　本　数	D300	10.0/2.000	本		5.000
基　礎　材	t=15cm RC-40	0.440*10.0	m2		4.400
〔作業土工〕					
床　　掘	土砂	1.4*5.6	m3		7.8
埋　　戻	1m以上4m未満	1.2*5.6	m3		6.7
基 面 整 正		0.4*5.6	m2		2.2

第　　号 計算書	排　水　構　造　物　工　　計　　算　　書		単位：基
名　称	位　　置	延 長	摘 要
3 号 集 水 桝	No.62　＋ 15.0　　付近	1.0	(左側)

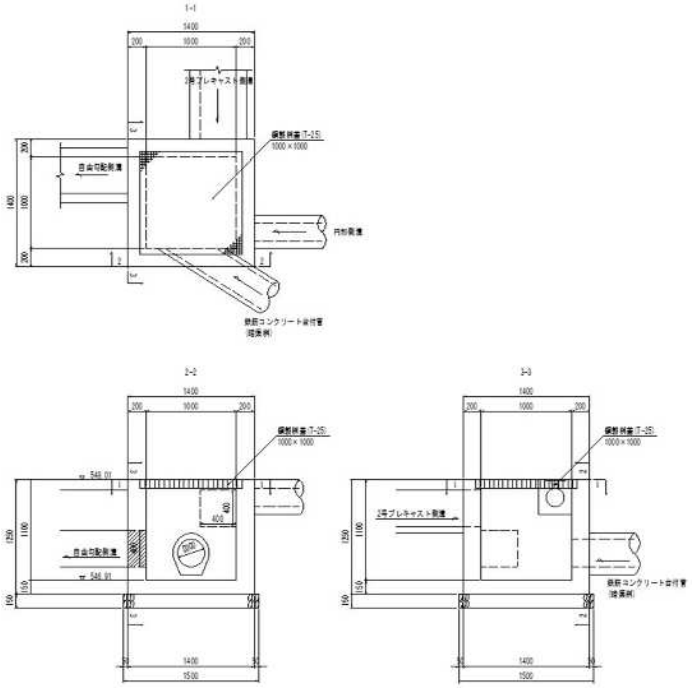

名　　称	規　　格	算　　式	単位	小 計	合 計
3 号 集 水 桝	(1.0基当たり)				
コンクリート	σck=18N/mm2	1.400*1.400*1.250−1.000*1.000*1.100	m3	1.35	
		−(2*0.400*0.400*0.200)		−0.06	1.29
型　　枠	小型	4*1.400*1.250+4*1.000*1.250	m2		12.00
基　礎　材	RC−40　t=15cm	1.500*1.500	m2		2.25
鋼 製 桝 蓋	T−25		組		1.00

第　　号 計算書	排　水　構　造　物　工　　計　算　書		単位：m
名　称	位　　置	延 長	摘 要
法尻排水工	No.60　＋ 13.3 付近 ～ No. 63　　付近	4.7	(右側)
	No.63　　付近	12.9	(坑口上)
	合 計	17.6	

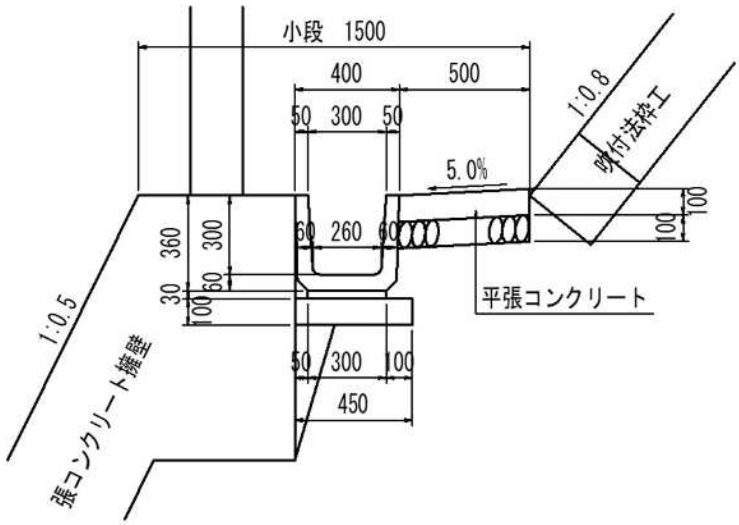

名　称	規　格	算　式	単位	小 計	合 計
法尻排水工	(10.0m当たり)				
側　溝	1種 300A	10.0/0.605	個		16.5
敷モルタル	t=3cm	0.300*0.030*10.0	m3		0.090
基　礎　材	RC-40 t=10cm	0.450*10.0	m2		4.500
平張コンクリート	σck=18N/mm2	0.500*0.100*10.0	m3		0.500
同上基礎材	RC-40 t=10cm	0.500*10.0	m2		5.000

第　　号 計算書	落 石 雪 害 防 止 工　計 算 書		単位：基
名　称	位　　置	延 長	摘 要
落石防護柵	No.60　＋ 11.0 付近 ～ No. 63　　付近	49.04	
(H=3.0m)			
	合 計	49.04	m

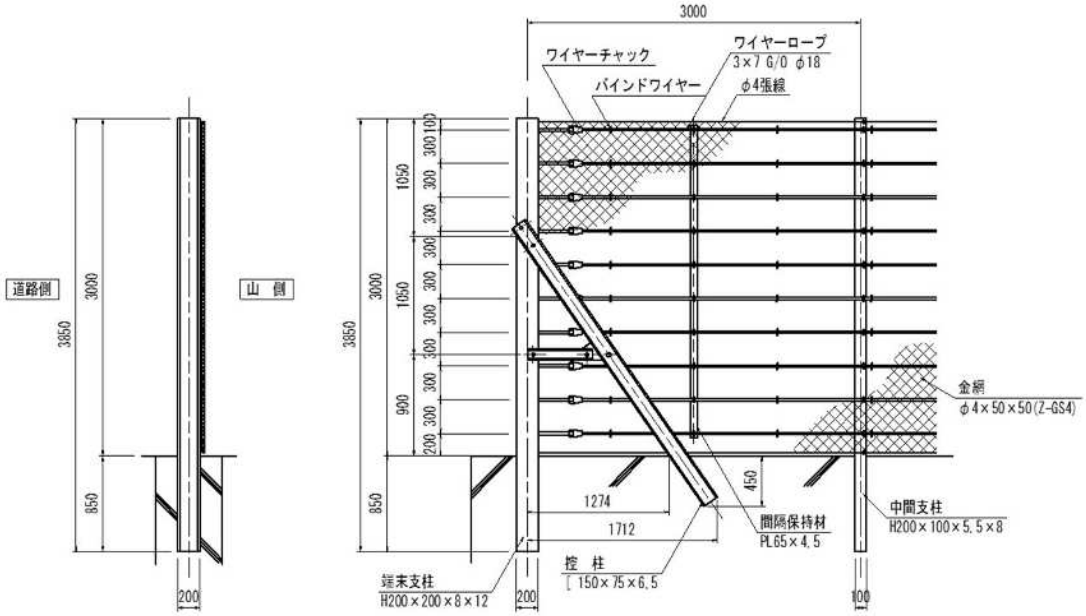

名　称	規　格	算　式	単位	小 計	合 計
落石防護柵	(1.0式当たり)				
(H=3.0m)					
端 末 支 柱	H200×200×8×12	1	本		1
中 間 支 柱	H200×100×5.5×8	1	本		1
勾配ｺｰﾅｰ中間支柱	H175×175×7.5×11	0	本		0
ﾛｰﾌﾟ・金 網	間隔保持材付	ロープ本数10本	m		49.04

終点側取合数量計算書

（レベル1）　工事区分
道路改良

数 量 総 括 表

終点側

（レベル2） 工　種	（レベル3） 種　別	（レベル4） 細　別	（レベル5） 規　格	単位	数　量	備　考
擁壁工	作業土工	床掘	軟岩Ｉ	m3	2	(1.9)
	場所打擁壁工(2)			m	7.3	2号張コンクリート (7.35)
	(1.0式当たり数量)	ｺﾝｸﾘｰﾄ	σck≧18N/mm2	m3	27	(27.36)
		型枠	無筋	m2	51	(50.65)
		化粧型枠		m2	47	(46.5)
		足場工	単管傾斜	掛m2	51	(50.65)
		水抜ﾊﾟｲﾌﾟ	VPφ65	m	9	(9.1)
		ﾍﾟｰﾗｲﾝ	t=5cm	m3	1	(1.1)

（レベル1）　工事区分
道路改良

数 量 総 括 表

終点側

（レベル2） 工　種	（レベル3） 種　別	（レベル4） 細　別	（レベル5） 規　格	単位	数　量	備　考
排水構造物工	側溝工	ﾌﾟﾚｷｬｽﾄ側溝		m	5.6	2号ﾌﾟﾚｷｬｽﾄ側溝
	（10.0m当たり数量）	側溝	道路用鉄筋ｺﾝｸﾘｰﾄ側溝 3種　300A	個	5	（5）
		敷モルタル	t=3cm	m3	0.1	（0.108）
		基礎材	RC-40　t=10cm	m2	4	（3.85）
		蓋板	3種　B400	枚	20	（20）
		埋戻ｺﾝｸﾘｰﾄ	σck≧18N/mm2	m3	1	（0.5）
	側溝工	ﾌﾟﾚｷｬｽﾄ側溝		m	18.0	3号ﾌﾟﾚｷｬｽﾄ側溝
	（10.0m当たり数量）	側溝	道路用鉄筋ｺﾝｸﾘｰﾄ側溝 3種　300A	個	5	（5）
		敷モルタル	t=3cm	m3	0.1	（0.108）
		基礎材	RC-40　t=10cm	m2	6	（5.60）
		蓋板	3種　B300	枚	20	（20）
	側溝工	現場打打側溝		m	4.9	2号現場打側溝
	（10.0m当たり数量）	ｺﾝｸﾘｰﾄ	σck≧18N/mm2	m3	3	（3.45）
		型枠	無筋	m2	17	（17.0）
		ペーライン	t=5cm	m3	1	（0.875）
	集水桝・ﾏﾝﾎｰﾙ工	集水桝		基	1	5号集水桝
	（1.0基当たり数量）	ｺﾝｸﾘｰﾄ	σck≧18N/mm2	m3	1	（0.528）
		型枠	無筋	m2	6	（5.908）
		基礎材	RC-40　t=15cm	m2	1	（1.448）
		鋼製桝蓋	T-25、450×700	枚	2	（2）

（レベル1）　工事区分
道路改良

数 量 総 括 表

終点側

（レベル2） 工　種	（レベル3） 種　別	（レベル4） 細　別	（レベル5） 規　格	単位	数　量	備　考
落石雪害防止工	落石防護柵工	端末支柱	柵高　3.0m H200×200×8×12	本	1	3号落石防護柵
	(1.0式当たり数量)	中間支柱	柵高　3.0m H200×100×5.5×8	本	1	
		勾配ｺｰﾅｰ中間支柱	柵高　3.0m H200×200×8×12	本	0	
		ﾛｰﾌﾟ・金網	柵高　3.0m、ロープ本数10本 間隔保持材付	m	49	(48.7)

第　　号 計算書		擁　　壁　　工　　計　　算　　書			
名　　称	規　　格	算　　式	単位	小 計	合 計
【擁壁工作業土工集計表】					
床　　堀					
軟岩Ⅰ	2号張ｺﾝｸﾘｰﾄ	1.9	m3		1.9

第　号 計算書	擁　壁　工　計　算　書	単位：m	
名　称	位　置	延 長	摘 要
2号張ｺﾝｸﾘｰﾄ	No.74　+ 9.3　付近　～　No. 74　+ 16.7　付近	7.35	

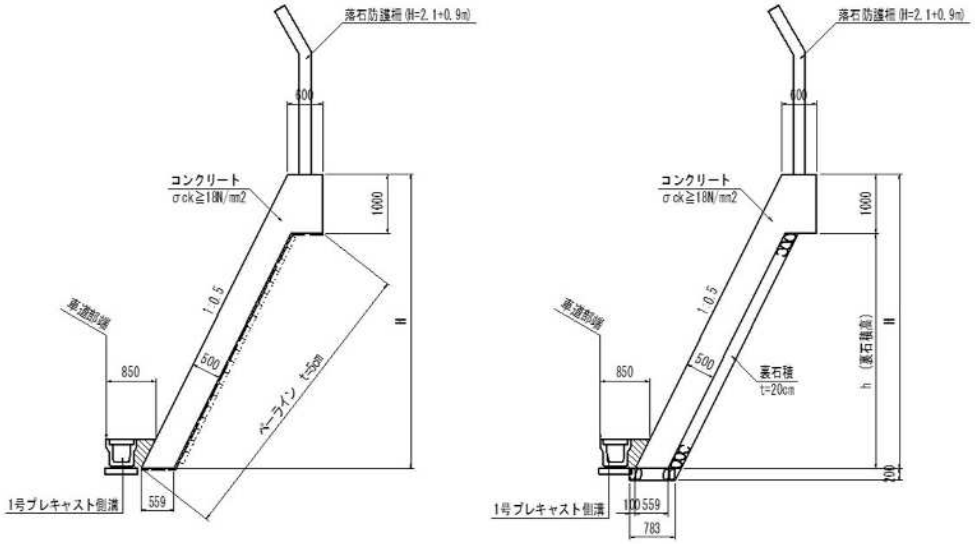

名　称	規　格	算　式	単位	小 計	合 計
2号張ｺﾝｸﾘｰﾄ	(1.0式当たり)				
コンクリート	σck≧18N/mm2	断面計算書より	m3		27.36
型　枠	無筋	断面計算書より	m2		50.65
化粧型枠		50.65−(1.118*0.5*7.35)	m2		46.5
足　場　工	単管傾斜	断面計算書より	掛m2		50.65
水抜ﾊﾟｲﾌﾟ	VPφ65	27.36/3	m		9.1
ﾍﾞｰﾗｲﾝ	t=5cm	21.34*0.05	m3		1.1
〔作業土工〕					
床　堀	土砂	断面計算書より	m3		0.0
	軟岩Ⅰ	断面計算書より	m3		1.9
埋　戻	1m未満	断面計算書より	m3		0.0
基面整正		断面計算書より	m2		0.0
	(1.0m当たり)				
コンクリート	法面部	0.559*(H−1.0)+(1.1+0.6)*1.0*1/2			
		= 0.559H+0.291	m3		
型枠		H*√(1+0.5^2)　=　1.118H	m2		
足場工		H*√(1+0.5^2)　=　1.118H	掛m2		
裏石積		h*√(1+0.5^2)　=　1.118h	m2		

2 号 張 コ ン ク リ ー ト 数 量 計 算 書

測 点	距 離	コンクリート 単位：m3			型 枠 単位：m2			足 場 工 単位：掛m2			摘 要
		算式：0.559*H+0.291			算式：1.118*H			算式：1.118*H			
	m	断 面	平 均	数 量	断 面	平 均	数 量	断 面	平 均	数 量	
No. 74 + 9.34		0.00			0.00			0.00			
+ 10.00	0.70	1.53	0.765	0.53	2.47	1.235	0.86	2.47	1.235	0.86	H=2.210m
+ 11.85	1.90	4.89	3.210	6.09	9.19	5.830	11.08	9.19	5.830	11.08	H=8.220m
+ 15.51	3.70	4.08	4.485	16.58	7.57	8.380	31.00	7.57	8.380	31.00	H=6.770m
+ 16.70	1.05	3.85	3.965	4.16	7.11	7.340	7.71	7.11	7.340	7.71	H=6.360m
合計	7.35			27.36			50.65			50.65	

2 号 張 コ ン ク リ ー ト 数 量 計 算 書

測　点	距 離	裏 石 積 単位：m2			間詰めコンクリート 単位：m3						摘 要
	m	断 面	平 均	数 量	断 面	平 均	数 量	断 面	平 均	数 量	
No. 74 + 10.000											
No. 75	10.0										
+ 10.000	10.0										
No. 76	10.0										
+ 10.000	10.0										
No. 77	10.0										
+ 4.000	4.0										
合計	54.0			0.00			0.00				

2 号 張 コ ン ク リ ー ト 数 量 計 算 書

測 点	距 離	床 堀 （ 土 砂 ） 単位：m3			床 堀 （ 軟 岩 Ｉ ） 単位：m3			埋 戻 1m 未 満 単位：m3			摘 要
	m	断 面	平 均	数 量	断 面	平 均	数 量	断 面	平 均	数 量	
No. 74 + 7.000					0.2						NO.74+10参照
+ 10.000	3.0				0.2	0.20	0.6				
+ 16.700	6.7				0.2	0.20	1.3				NO.74+10参照
合計	9.7			0.0			1.9			0.0	

2 号 張 コ ン ク リ ー ト 数 量 計 算 書

測 点	距 離 m	基 面 整 正 単位：m2			ペ ー ラ イ ン 単位：m2						摘 要
		断 面	平 均	数 量	断 面	平 均	数 量	断 面	平 均	数 量	
No. 74 + 7.000					2.20						NO.74+10参照
+ 10.000	3.0				2.20	2.200	6.60				
+ 16.700	6.7				2.20	2.200	14.74				NO.74+10参照
合計	9.7			0.00			21.34				

第　　号 計算書	排　水　構　造　物　工　　計　算　書		単位：m
名　称	位　　置	延 長	摘 要
2号ﾌﾟﾚｷｬｽﾄ側溝	No.74　　付近	5.6	m

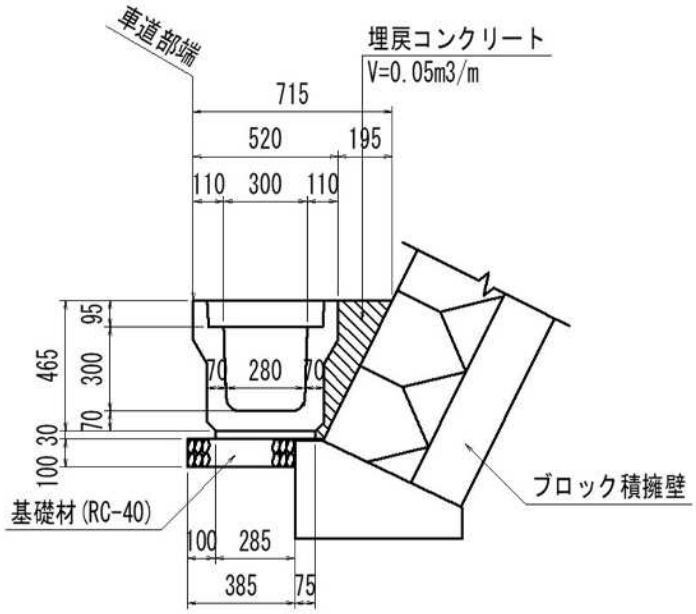

名　　称	規　　格	算　　式	単位	小 計	合 計
2号ﾌﾟﾚｷｬｽﾄ側溝	(10.0m当たり)				
側　　溝	3種　300A	10.0/2.000	個		5.00
敷モルタル	t=3cm	0.360*0.030*10.0	m3		0.108
基　礎　材	t=10cm RC-40	0.385*10.0	m2		3.850
蓋　　版	3種　B300	10.0/0.500	枚		20.00
埋戻ｺﾝｸﾘｰﾄ	σck≧18N/mm2	0.05*10.0	m3		0.500

第　　号 計算書	排　水　構　造　物　工　計　算　書	単位：m	
名　称	位　　置	延 長	摘 要
3号ﾌﾟﾚｷｬｽﾄ側溝	No.74　＋ 4.9 付近 ～ No. 75 ＋ 3.6 付近	18.0	m

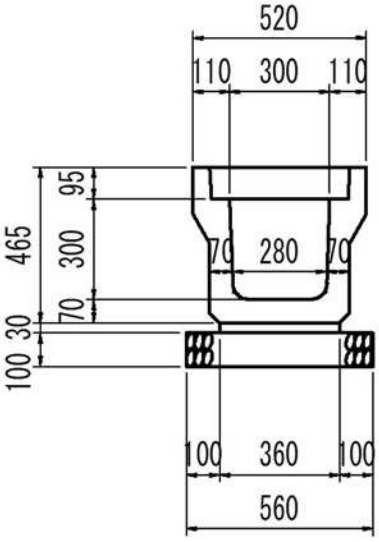

名　　称	規　　格	算　　式	単位	小 計	合 計
3号ﾌﾟﾚｷｬｽﾄ側溝	(10.0m当たり)				
側　　溝	3種 300A	10.0/2.000	個		5.00
敷モルタル	t=3cm	0.360*0.030*10.0	m3		0.108
基　礎　材	t=10cm RC-40	0.560*10.0	m2		5.600
蓋　　版	3種 B300	10.0/0.500	枚		20.000

第　　号 計算書	排　水　構　造　物　計　算　書		単位：m
名　称	位　　置	延 長	摘 要
2号現場打ち側溝	No.74　＋ 10.0 付近 ～ No. 74 ＋ 15.0 付近	4.9	

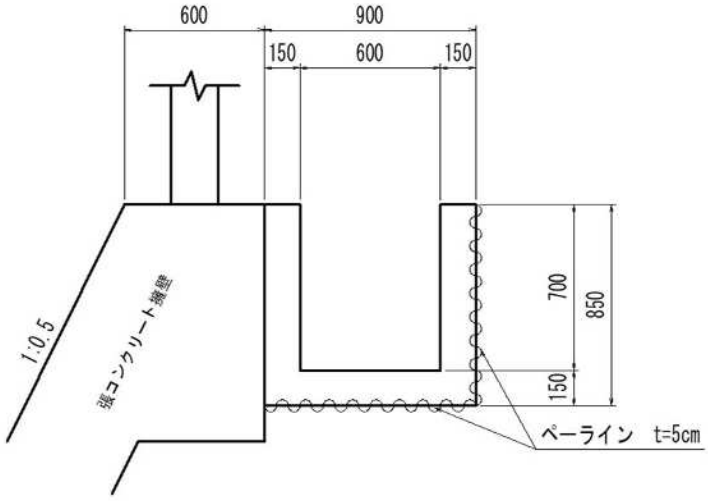

名　　称	規　　格	算　　式	単位	小 計	合 計
2号現場打ち側溝	(10.0m当たり)				
コンクリート	σck≧18N/mm2	(0.900*0.850−0.600*0.700)*10.0	m3		3.450
型　　枠	無筋	2*0.850*10.0	m2		17.000
ペーライン	t=5cm	(0.900+0.850)*0.050*10.0	m3		0.875

第　　号 計算書	排　水　構　造　物　工　　計　　算　　書		単位：基
名　称	位　　置	延 長	摘 要
5 号 集 水 桝	No.74　　+ 5.6　　付近	1.0	

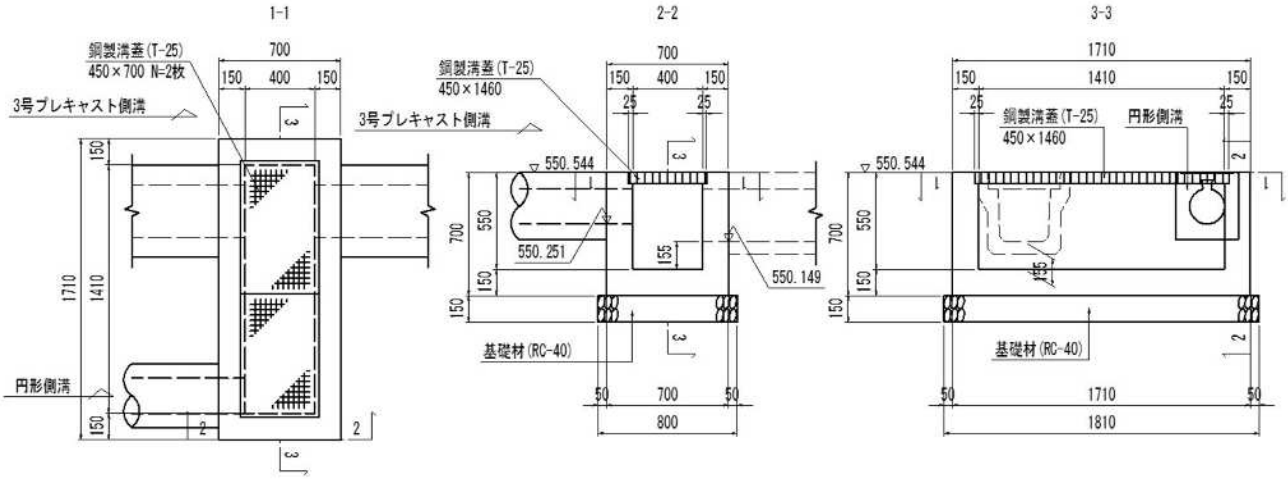

名　　称	規　　格	算　　式	単位	小 計	合 計
5 号 集 水 桝	(1.0基当たり)				
コンクリート	σck≧18N/mm2	1.710*0.700*0.700−1.410*0.400*0.550	m3		0.528
型　　枠	無筋	2*(1.710+0.700+1.410+0.400)*0.700	m2		5.908
基　礎　材	RC−40、t=15cm	0.800*1.810	m2		1.448
鋼 製 溝 蓋	T−25、450×700		枚		2

第　　号 計算書	落 石 雪 害 防 止 工　計 算 書		単位：m
名　称	位　　置	延 長	摘 要
3号落石防護柵	No.74　＋ 11.9 付近 ～ No. 77　＋ 0.4　　付近	48.0	m
(H=3.0m)			

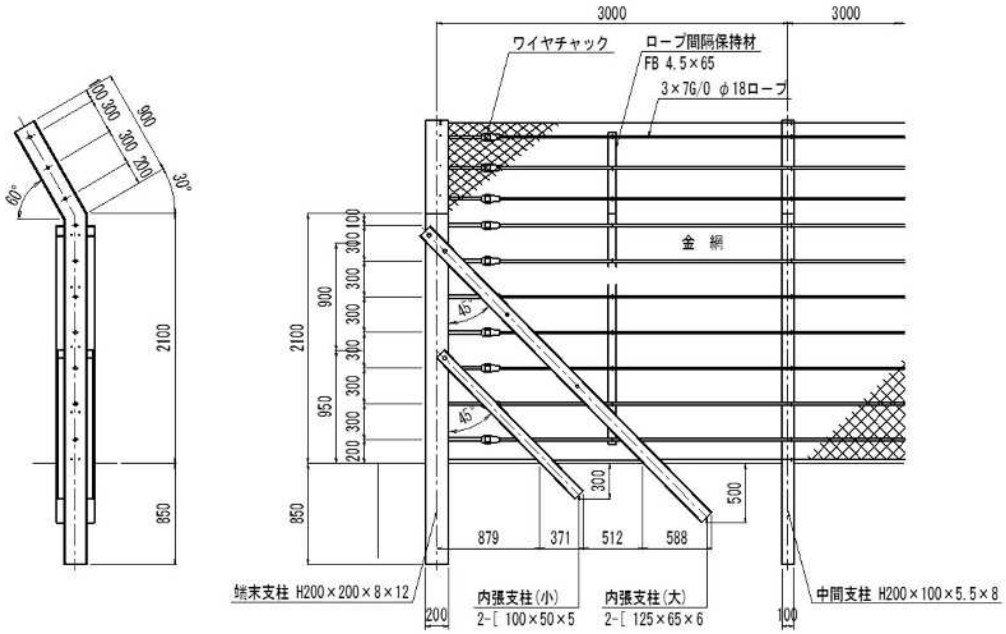

名　称	規　格	算　式	単位	小 計	合 計
3号落石防護柵	(1.0式当たり)				
(H=3.0m)	曲柱				
端 末 支 柱	H200×200×8×12		本		1
中 間 支 柱	H200×100×5.5×8		本		1
勾配ｺｰﾅｰ中間支柱	H200×200×8×12		本		0
ﾛｰﾌﾟ・金 網	間隔保持材付	ロープ本数10本	m		48.7

仮設プラント基礎撤去工

数量総括表

（レベル1）　工事区分
道路改良

数 量 総 括 表

（レベル2） 工　種	（レベル3） 種　別	（レベル4） 細　別	（レベル5） 規　格	単位	数　量	備　考
構造物撤去工	吹付ﾌﾟﾗﾝﾄ基礎撤去	ﾗｲﾅｰﾌﾟﾚｰﾄ撤去	Φ3500	t	16	(16.32)
		コンクリート 構造物撤去	無筋コンクリート	m3	79	(78.90)
		運搬処理工	無筋コンクリート	m3	79	(78.90)
			〃	t	185	(185.42)

数量内訳書

第　　号 計算書	吹 付 プ ラ ン ト 基 礎 撤 去　計 算 書	単位：式	
名　称	位　　置	延 長	摘 要
吹付ﾌﾟﾗﾝﾄ基礎撤去		—	

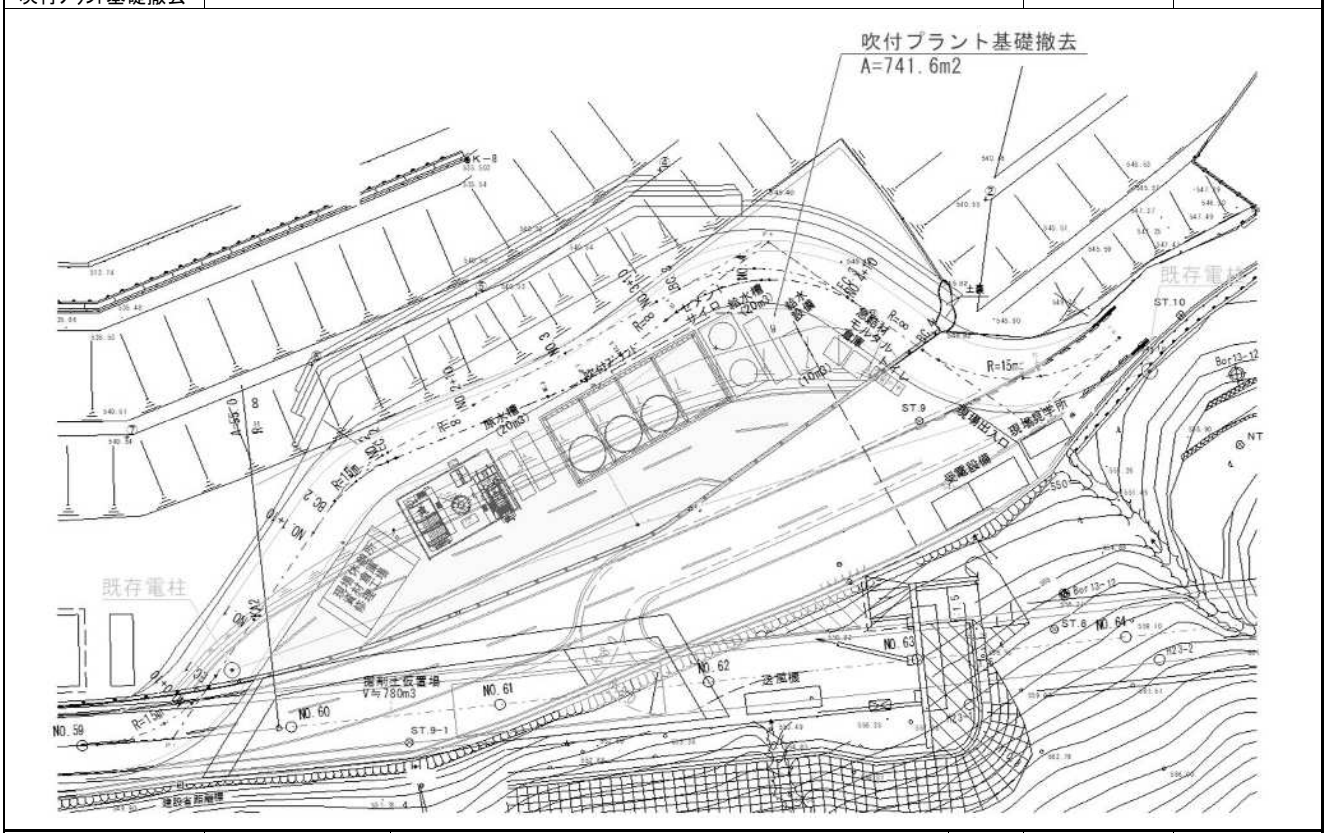

名　　称	規　　格	算　　式	単位	小 計	合 計
吹付ﾌﾟﾗﾝﾄ基礎撤去	(1.0式当たり)				
吹付ﾌﾟﾗﾝﾄ設備基礎撤去	ﾗｲﾅｰﾌﾟﾚｰﾄ撤去 φ3500	7.0*259*3.0段*3.0箇所/1000kg	t		16.32
		※ﾗｲﾅｰﾌﾟﾚｰﾄ重量、259kg/1リング			
		※ﾗｲﾅｰﾌﾟﾚｰﾄ1箇所(3段)　7リング/1段			
	①ﾗｲﾅｰﾌﾟﾚｰﾄ基礎(Co)	4.00*(3.95*3.0)*0.10	m3	4.74	
	②ﾌﾟﾗﾝﾄ基礎(Co)	741.6*0.10	m3	74.16	78.90
		※上記図面より			
殻運搬処理	無筋ｺﾝｸﾘｰﾄ	上記数量同上	m3		78.90
		78.90　＊　2.35	t		185.42

仮設道路撤去工

数量総括表

（レベル1）　工事区分
道路改良

数 量 総 括 表

（レベル2） 工　種	（レベル3） 種　別	（レベル4） 細　別	（レベル5） 規　格	単位	数　量	備　考
仮設工	工事用道路撤去工	掘削	W＜5.0,片切	m3	500	(457.4)
		掘削	W≧5.0m,オープンカット	m3	1600	(1585.8)
		残土処理	土砂	m3	2700	(2708.2)
		大型どの撤去	土砂	袋	665	(665)
		土砂等運搬	土砂	m3	700	(665)
		大型土のう処分費	土砂	袋	665	(665)
		舗装版破砕	As版、t=5cm	m2	699	(698.6)
		As殻運搬		m3 (t)	35 82	(35.0) (82.3)
		As殻処理		m3 (t)	35 82	(35.0) (82.3)
		ガードレール	Gr-C-4E	m	111	(111.0)

数量内訳書

残土処理算出

						合計
仮設道路						
必要土量						0.0　　m3

発生土量 = トンネル土工掘削量＋作業土工床掘量

必要土量 = (盛土量総計＋埋戻量)/C

※C:土量変化率=締固後の土量/地山の土量=0.9

	掘削(W＜5.0,片切)	掘削(W≧5.0m,オープンカット)	大型土のう土砂	合計
仮設道路	457.4	1585.8	665.0	
発生土量	457.4　　m3	1585.8　　m3	665.0　　m3	2708.2　　m3

残土処理（現場発生土）= 発生土量-必要土量

= 2708.2 - 0.0 = 2708.2　　m3

第　　号 計算書		工 事 用 道 路 撤 去 工　計 算 書			
名　　称	規　　格	算　　式	単位	小 計	合 計
【工事用道路撤去工】					
掘　　削	W＜5.0,片切	※断面計算書より	m3		457.4
掘　　削	W≧5.0m,オープンカット	※断面計算書より	m3		1585.8
大型土のう撤去	1t型	※平面図より	袋		665.0
土 砂 等 運 搬	大型土のう	※平面図より	m3		665.0
【構造物取壊し工】					
舗 装 版 破 砕	As版、t=5cm	※断面計算書より	m2		698.6
As 殻 運 搬	As殻処理	699 ＊ 0.05	m3		35.0
		35 ＊ 2.35	t		82.3
		※As比重2.35t/m3			
As 殻 処 理	As殻処理	※上記数量同様	m3		35.0
		※上記数量同様	t		82.3
ガードレール撤去	Gr-C-4E	※平面図より	m		111.0

（工　事　用　道　路　撤　去　工）　計　　算　　書													
測　点	点間距離	掘削 W＜5.0,片切			掘削 W≧5.0m,オープンカット			ｱｽﾌｧﾙﾄ舗装版破砕 As,t=5cm					
		断　面	平　均	立　積	断　面	平　均	立　積	断　面	平　均	立　積	断　面	平　均	立　積
NO.0													
NO.0+10.0	10.0				0.0			0.00					
EC.1	3.5				1.5	0.75	2.6	5.27	2.64	9.24			
NO.1	6.5				1.2	1.35	8.8	5.75	5.51	35.82			
NO.1+10.0	10.0				3.2	2.20	22.0	7.00	6.38	63.80			
BC.2	3.7	0.0			5.6	4.40	16.3	7.00	7.00	25.90			
NO.2	6.3	7.7	3.85	24.3	10.2	7.90	49.8	7.00	7.00	44.10			
EC.2	0.6	9.3	8.50	5.1	10.0	10.10	6.1	7.00	7.00	4.20			
NO.2+10.0	9.4	15.5	12.40	116.6	15.3	12.65	118.9	7.00	7.00	65.80			
NO.3	10.0	10.4	12.95	129.5	34.9	25.10	251.0	7.00	7.00	70.00			
NO.3+10.0	10.0	11.5	10.95	109.5	35.8	35.35	353.5	7.00	7.00	70.00			
BC.3	2.5	11.6	11.55	28.9	35.3	35.55	88.9	7.00	7.00	17.50			
NO.4	7.5	0.0	5.80	43.5	35.0	35.15	263.6	7.00	7.00	52.50			
EC.3	9.4				26.5	30.75	289.1	7.00	7.00	65.80			
NO.4+10.0	0.6				23.2	24.85	14.9	7.00	7.00	4.20			
BC.4	8.2				0.8	12.00	98.4	7.00	7.00	57.40			
NO.5	1.8				0.2	0.50	0.9	7.00	7.00	12.60			
NO.5+10.0	10.0				0.0	0.10	1.0	7.00	7.00	70.00			
EC.4	8.5							0.0	3.50	29.75			
	m			m3			m3			m2			
計	118.5			457.4			1585.8			698.6			

仮設道路撤去平面図 S=1:200

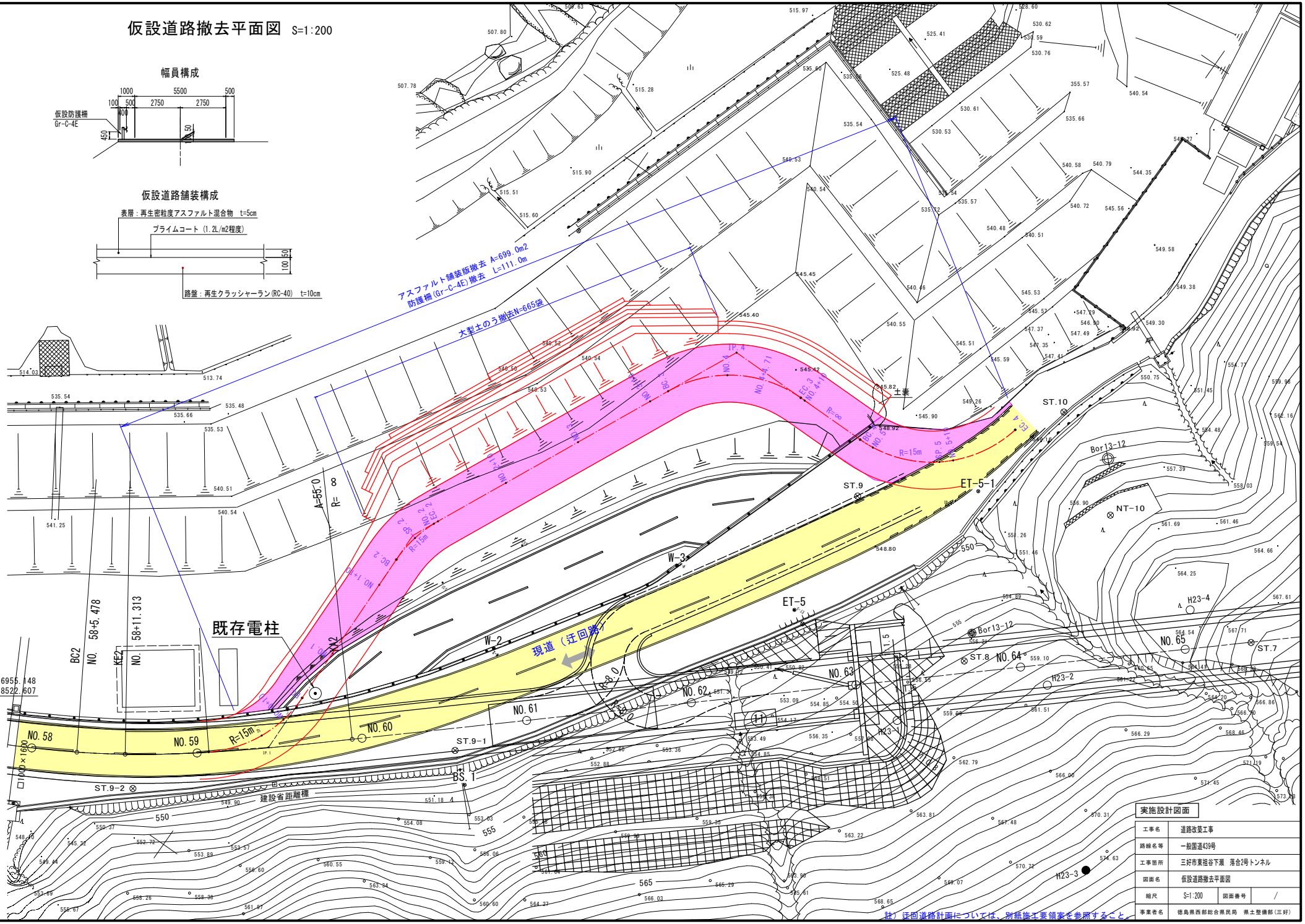

仮設道路撤去横断図（その1） S=1:100

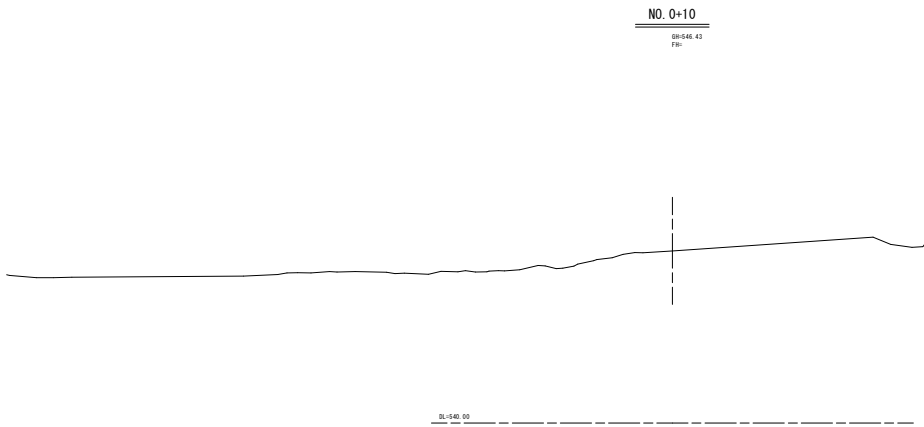

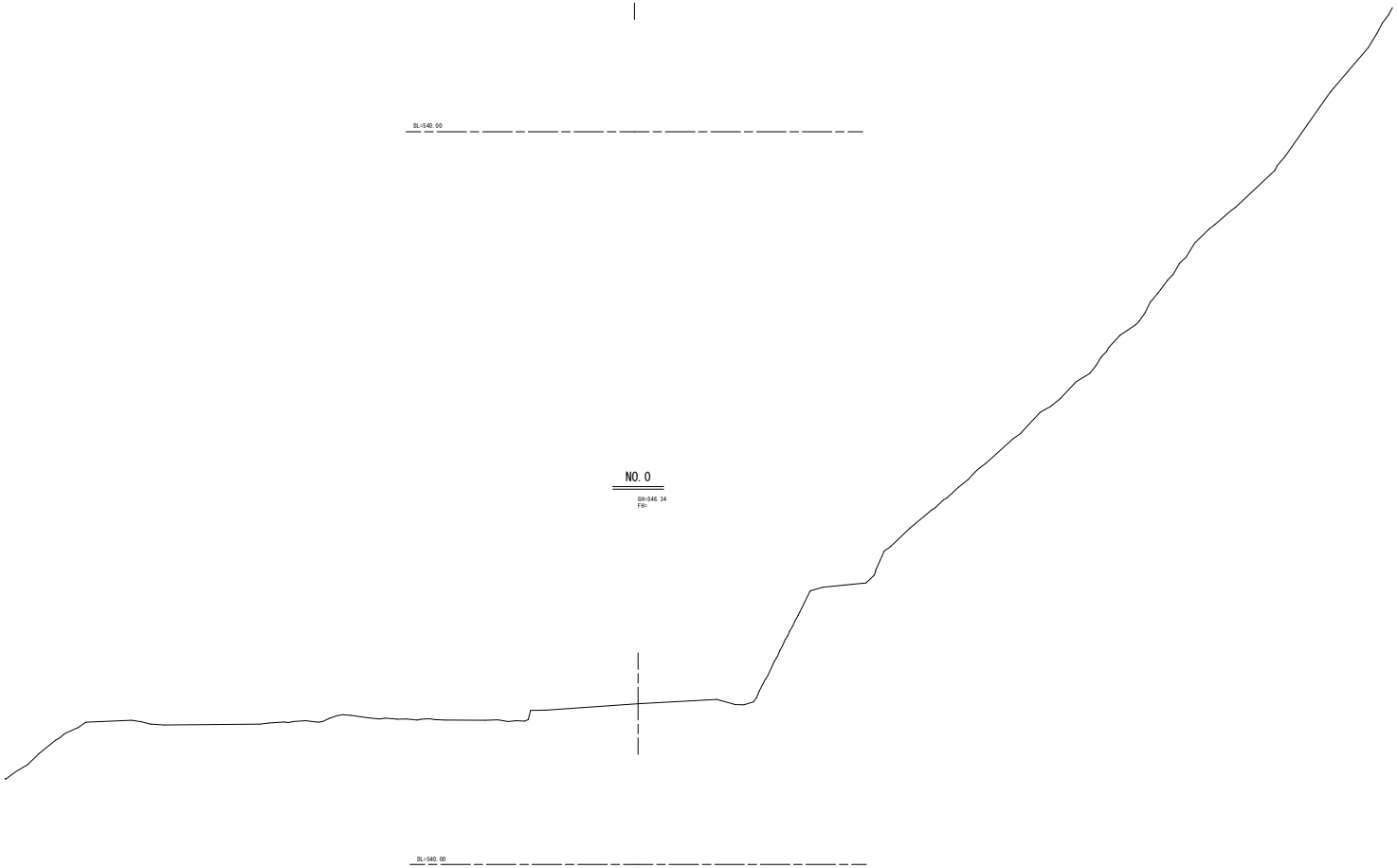

工事名	道路改築工事		
路線名等	一般国道439号		
工事箇所	三好市東祖谷下瀬　落合2号トンネル		
図面名	仮設道路撤去横断図(その1)		
縮尺	S=1:100	図面番号	/
事業者名	徳島県西部総合県民局　県土整備部(三好)		

仮設道路撤去横断図（その2） S=1:100

NO. 1

名　称			数　量
掘削	W≧5.0 オープンカット	土砂	1.2
		軟岩I	
	W<5.0 片切	土砂	0.0
		軟岩I	
ｱｽﾌｧﾙﾄ舗装撤去		As	5.75

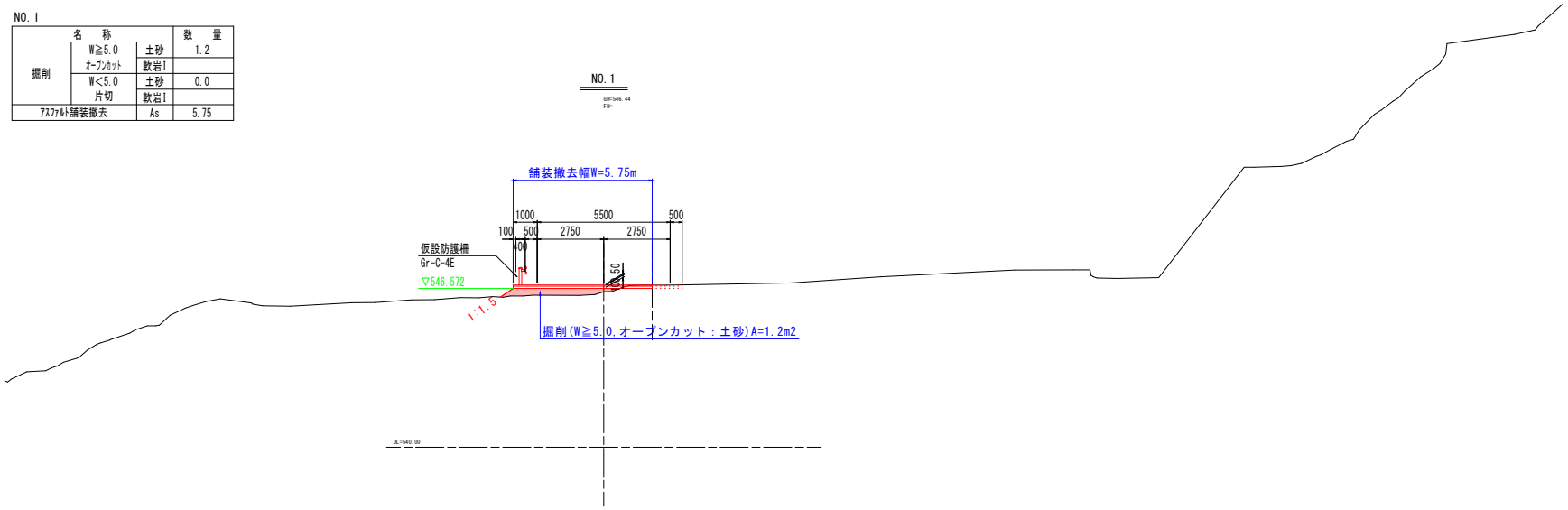

EC. 1

名　称			数　量
掘削	W≧5.0 オープンカット	土砂	1.5
		軟岩I	
	W<5.0 片切	土砂	0.0
		軟岩I	
ｱｽﾌｧﾙﾄ舗装撤去		As	5.27

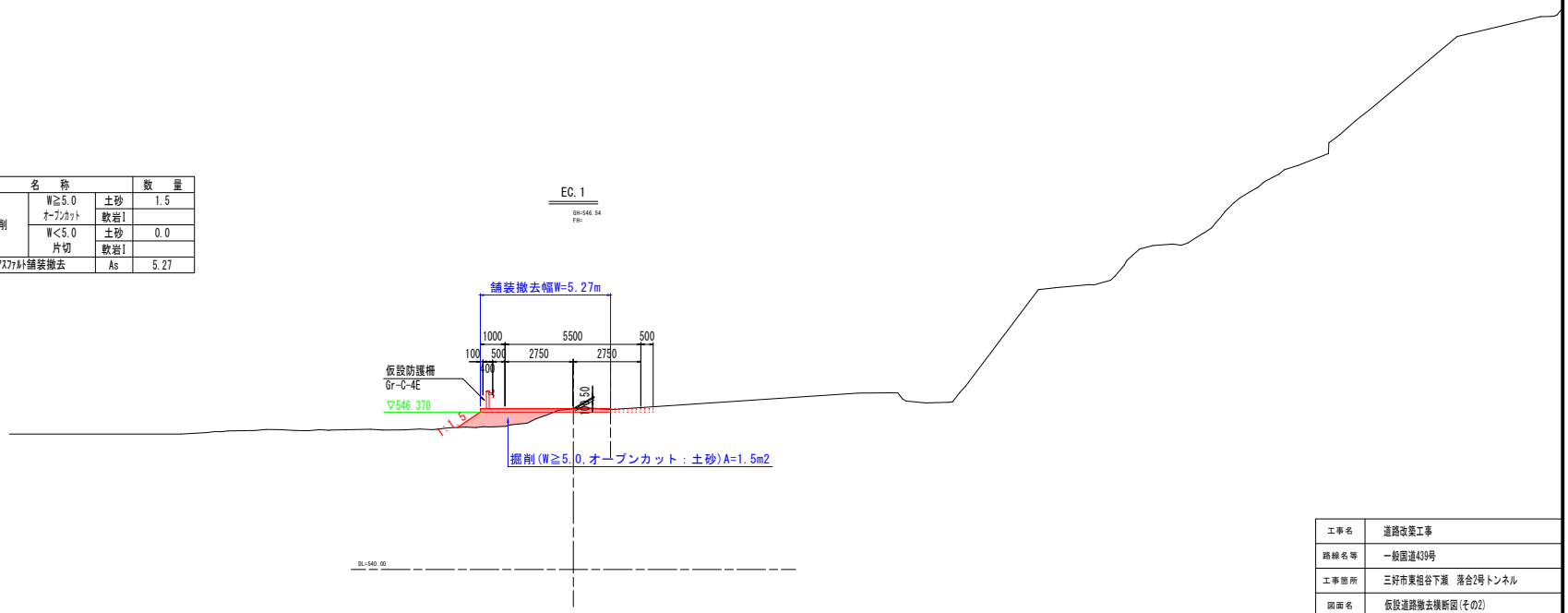

工事名	道路改築工事		
路線名等	一般国道439号		
工事箇所	三好市東祖谷下瀬　落合2号トンネル		
図面名	仮設道路撤去横断図(その2)		
縮尺	S=1:100	図面番号	/
事業者名	徳島県西部総合県民局　県土整備部(三好)		

仮設道路撤去横断図(その3) S=1:100

BC. 2

名　称			数　量
掘削	W≧5.0 オープンカット	土砂	5.6
		軟岩I	
	W<5.0 片切	土砂	0.0
		軟岩I	
ｱｽﾌｧﾙﾄ舗装撤去		As	7.00

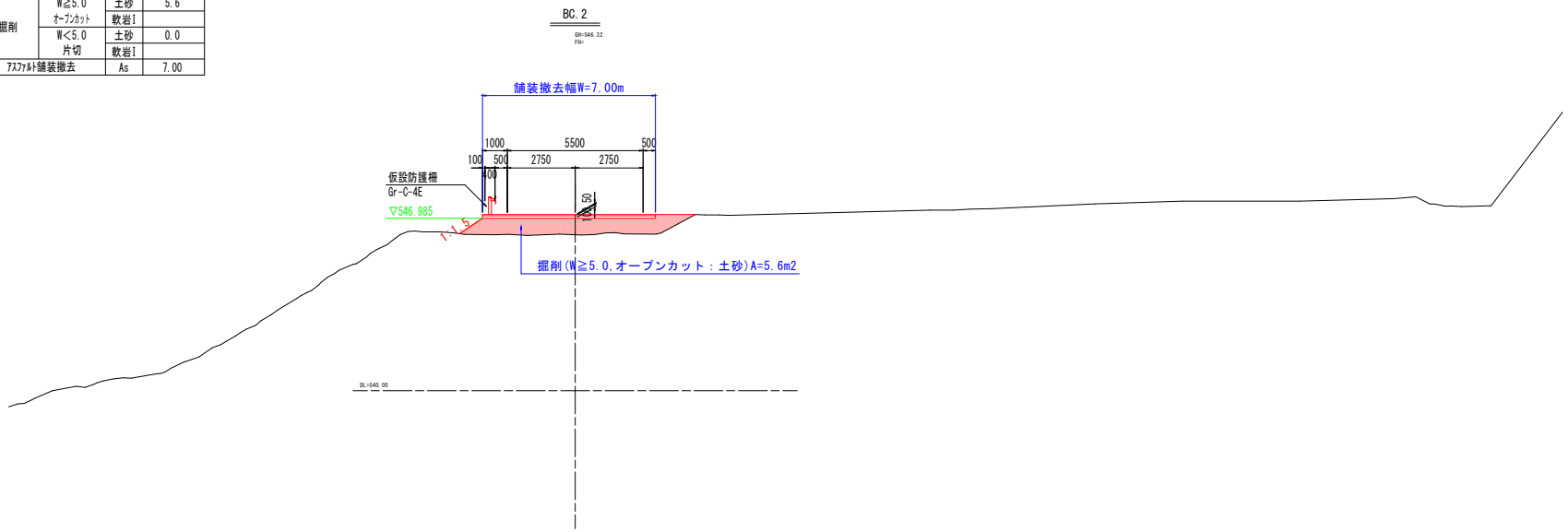

NO. 1+10

名　称			数　量
掘削	W≧5.0 オープンカット	土砂	3.2
		軟岩I	
	W<5.0 片切	土砂	0.0
		軟岩I	
ｱｽﾌｧﾙﾄ舗装撤去		As	7.00

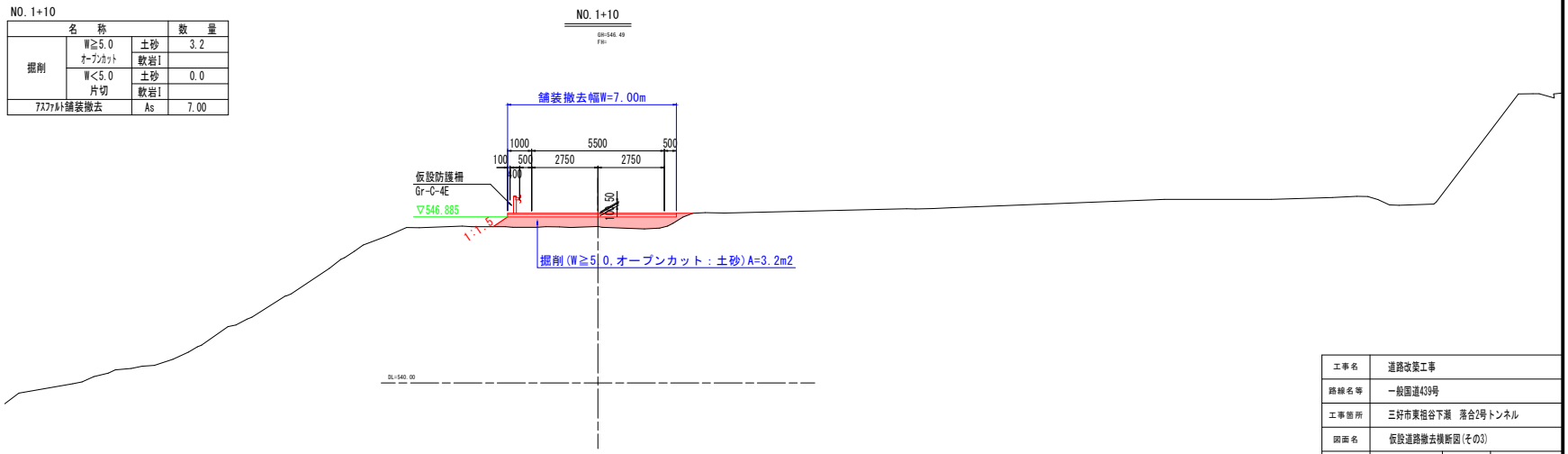

工事名	道路改築工事		
路線名等	一般国道439号		
工事箇所	三好市東祖谷下瀬　落合2号トンネル		
図面名	仮設道路撤去横断図(その3)		
縮尺	S=1:100	図面番号	/
事業者名	徳島県西部総合県民局　県土整備部(三好)		

仮設道路撤去横断図（その4） S=1:100

EC. 2

名　称			数　量
掘削	W≧5.0 オープンカット	土砂	10.0
		軟岩I	
	W<5.0 片切	土砂	9.3
		軟岩I	
ｱｽﾌｧﾙﾄ舗装撤去		As	7.00

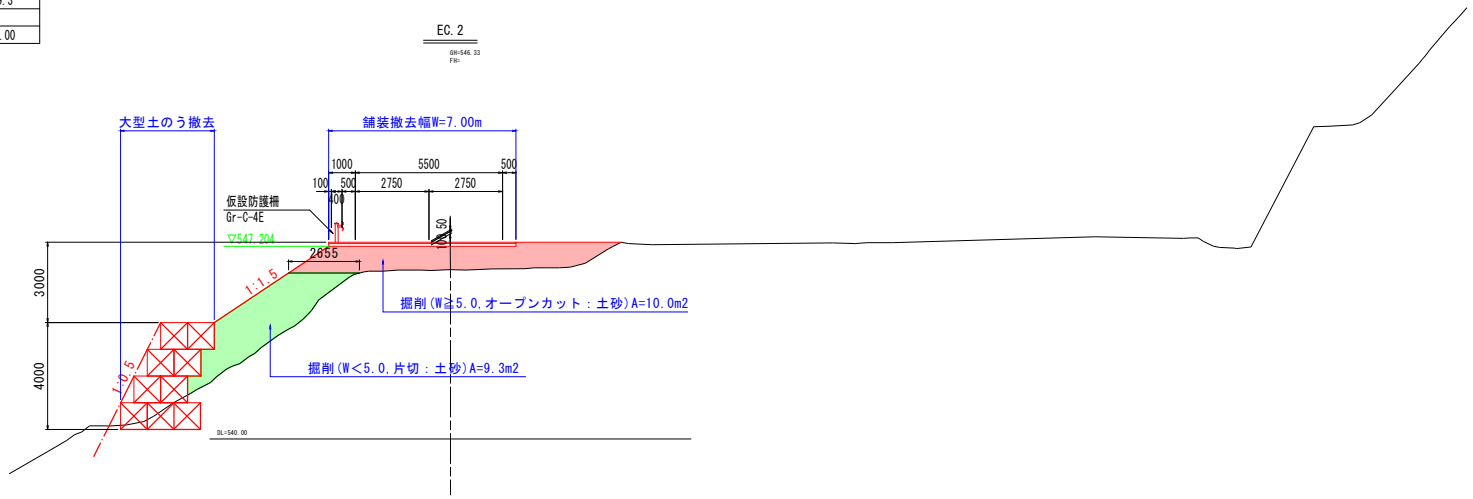

NO. 2

名　称			数　量
掘削	W≧5.0 オープンカット	土砂	10.2
		軟岩I	
	W<5.0 片切	土砂	7.7
		軟岩I	
ｱｽﾌｧﾙﾄ舗装撤去		As	7.00

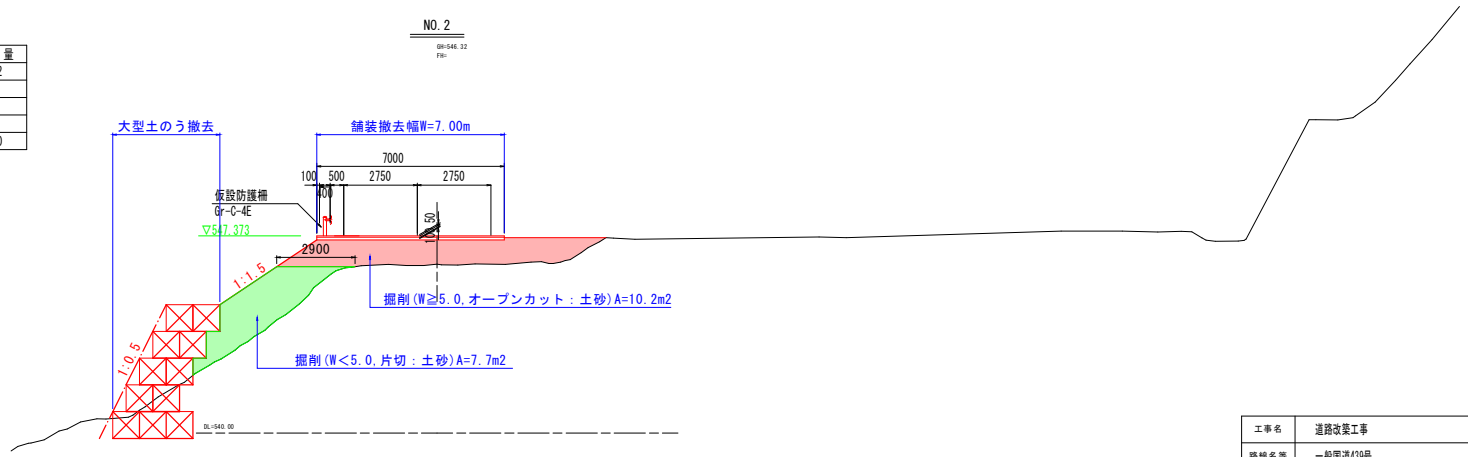

工事名	道路改築工事		
路線名等	一般国道439号		
工事箇所	三好市東祖谷下瀬　落合2号トンネル		
図面名	仮設道路撤去横断図(その4)		
縮尺	S=1:100	図面番号	/
事業者名	徳島県西部総合県民局　県土整備部(三好)		

仮設道路撤去横断図（その5） S=1:100

NO.3

名　称			数　量
掘削	W≧5.0 オープンカット	土砂	34.9
		軟岩I	
	W<5.0 片切	土砂	10.4
		軟岩I	
ｱｽﾌｧﾙﾄ舗装撤去		As	7.00

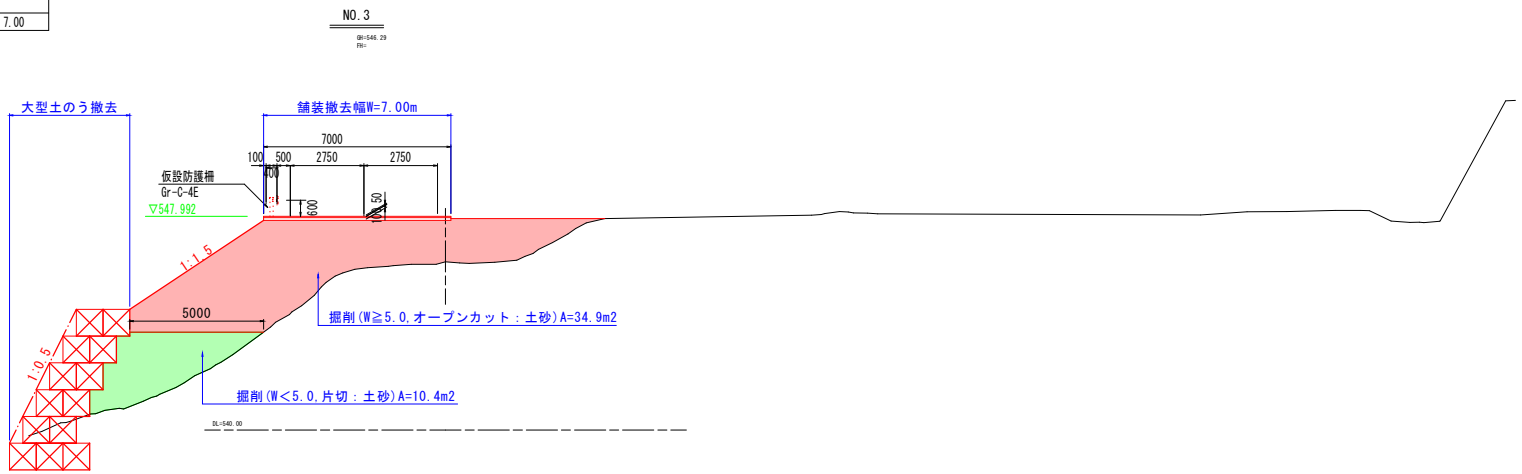

NO.2+10

名　称			数　量
掘削	W≧5.0 オープンカット	土砂	15.3
		軟岩I	
	W<5.0 片切	土砂	15.5
		軟岩I	
ｱｽﾌｧﾙﾄ舗装撤去		As	7.00

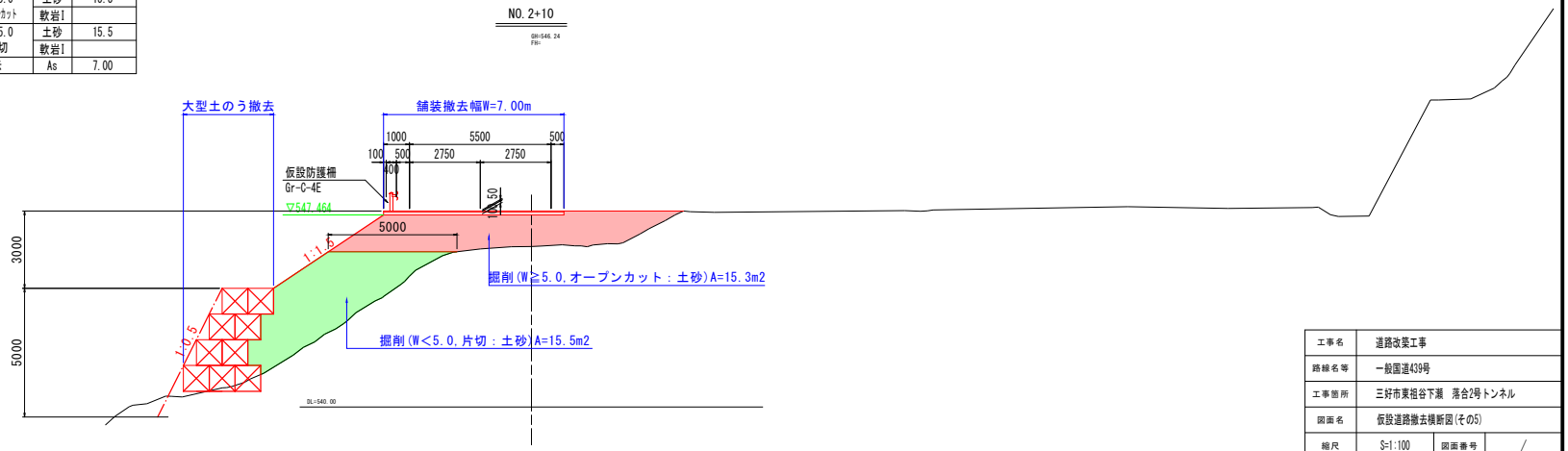

工事名	道路改築工事		
路線名等	一般国道439号		
工事箇所	三好市東祖谷下瀬　落合2号トンネル		
図面名	仮設道路撤去横断図(その5)		
縮尺	S=1:100	図面番号	/
事業者名	徳島県西部総合県民局　県土整備部(三好)		

仮設道路撤去横断図（その6） S=1:100

BC.3

名　称			数　量
掘削	W≧5.0 オープンカット	土砂	35.3
		軟岩I	
	W<5.0 片切	土砂	11.6
		軟岩I	
ｱｽﾌｧﾙﾄ舗装撤去		As	7.00

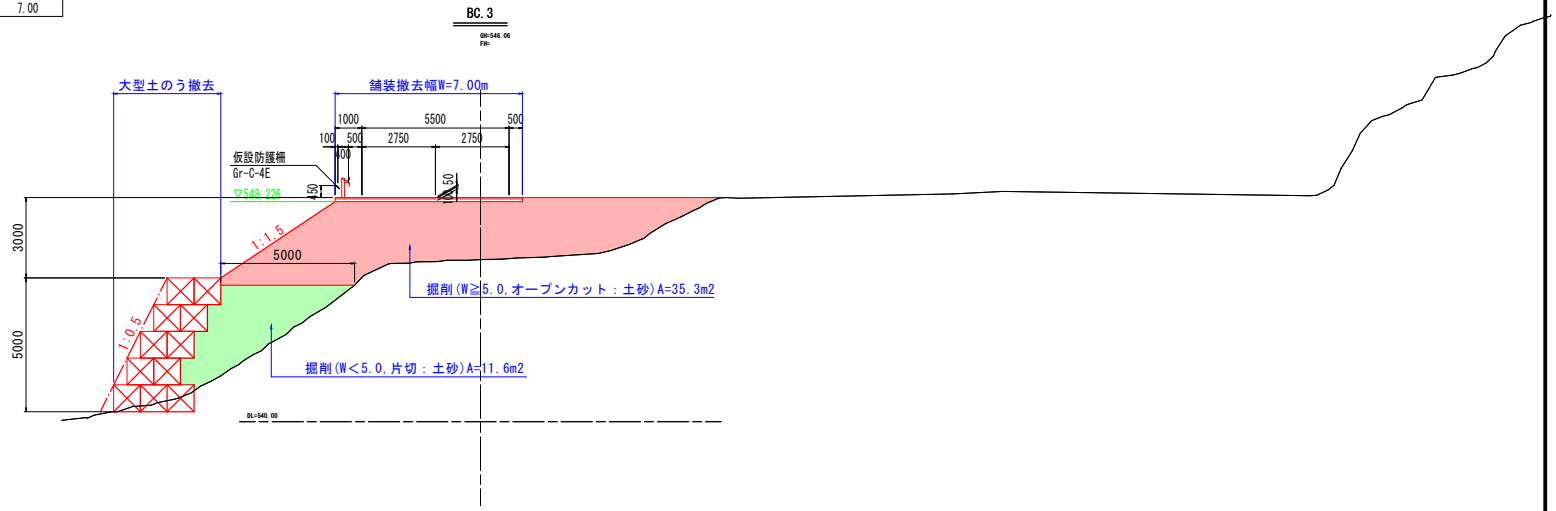

NO.3+10

名　称			数　量
掘削	W≧5.0 オープンカット	土砂	35.8
		軟岩I	
	W<5.0 片切	土砂	11.5
		軟岩I	
ｱｽﾌｧﾙﾄ舗装撤去		As	7.00

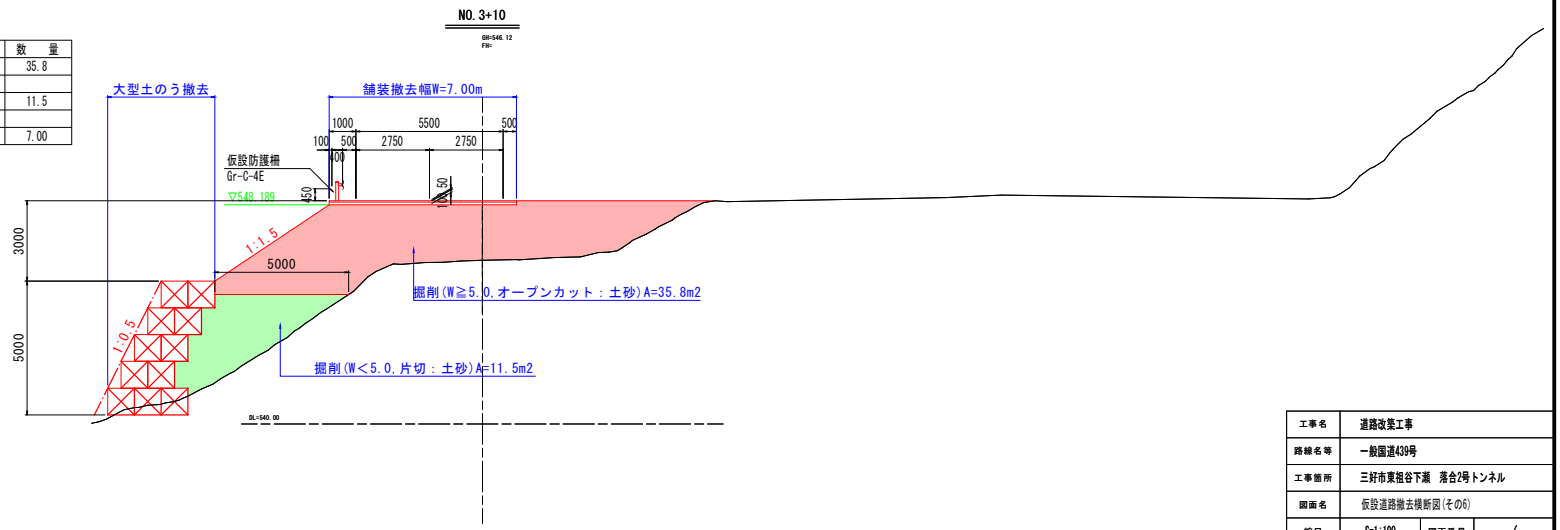

工事名	道路改築工事		
路線名等	一般国道439号		
工事箇所	三好市東祖谷下瀬　落合2号トンネル		
図面名	仮設道路撤去横断図(その6)		
縮尺	S=1:100	図面番号	/
事業者名	徳島県西部総合県民局　県土整備部(三好)		

仮設道路撤去横断図（その7） S=1:100

EC. 3

名　称			数　量
掘削	W≧5.0 オープンカット	土砂	26.5
		軟岩I	
	W<5.0 片切	土砂	0.0
		軟岩I	
ｱｽﾌｧﾙﾄ舗装撤去		As	7.00

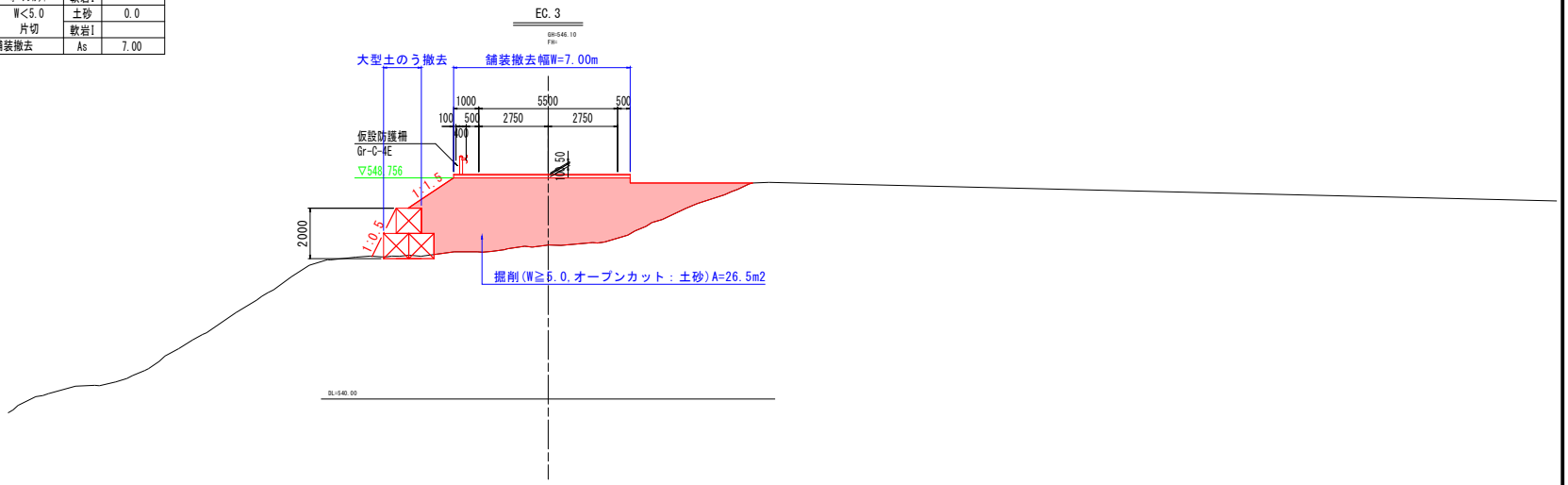

NO. 4

名　称			数　量
掘削	W≧5.0 オープンカット	土砂	35.0
		軟岩I	
	W<5.0 片切	土砂	0.0
		軟岩I	
ｱｽﾌｧﾙﾄ舗装撤去		As	7.00

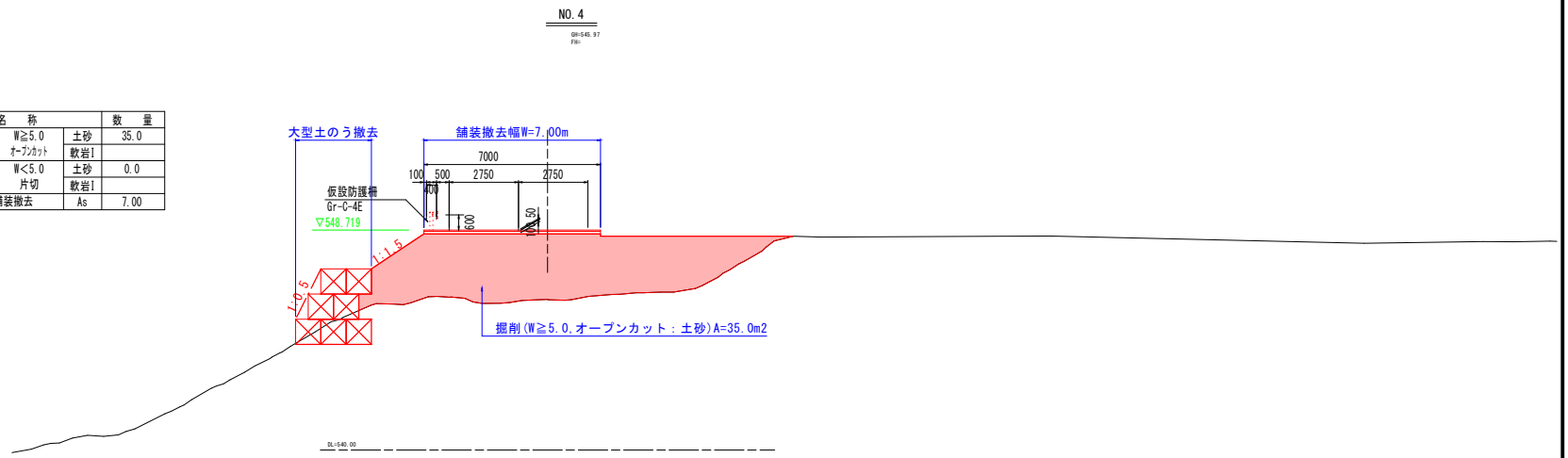

工事名	道路改築工事		
路線名等	一般国道439号		
工事箇所	三好市東祖谷下瀬　落合2号トンネル		
図面名	仮設道路撤去横断図(その7)		
縮尺	S=1:100	図面番号	/
事業者名	徳島県西部総合県民局　県土整備部(三好)		

仮設道路撤去横断図（その8） S=1:100

BC. 4

名　称			数　量
掘削	W≧5.0 オープンカット	土砂	0.8
		軟岩I	
	W<5.0 片切	土砂	0.0
		軟岩I	
ｱｽﾌｧﾙﾄ舗装撤去		As	7.00

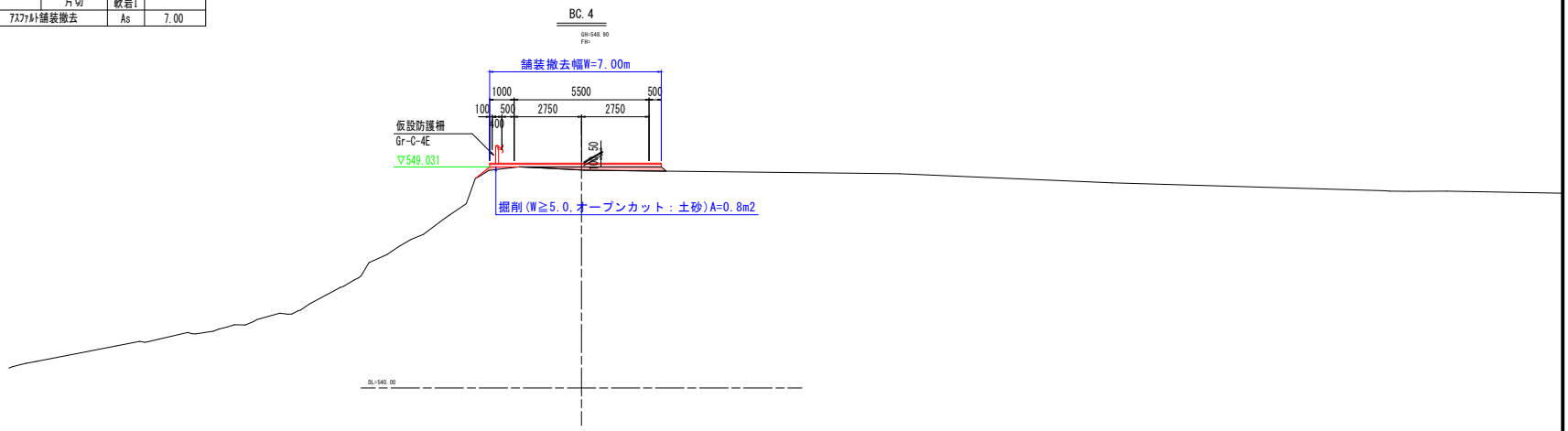

NO. 4+10

名　称			数　量
掘削	W≧5.0 オープンカット	土砂	23.2
		軟岩I	
	W<5.0 片切	土砂	0.0
		軟岩I	
ｱｽﾌｧﾙﾄ舗装撤去		As	7.00

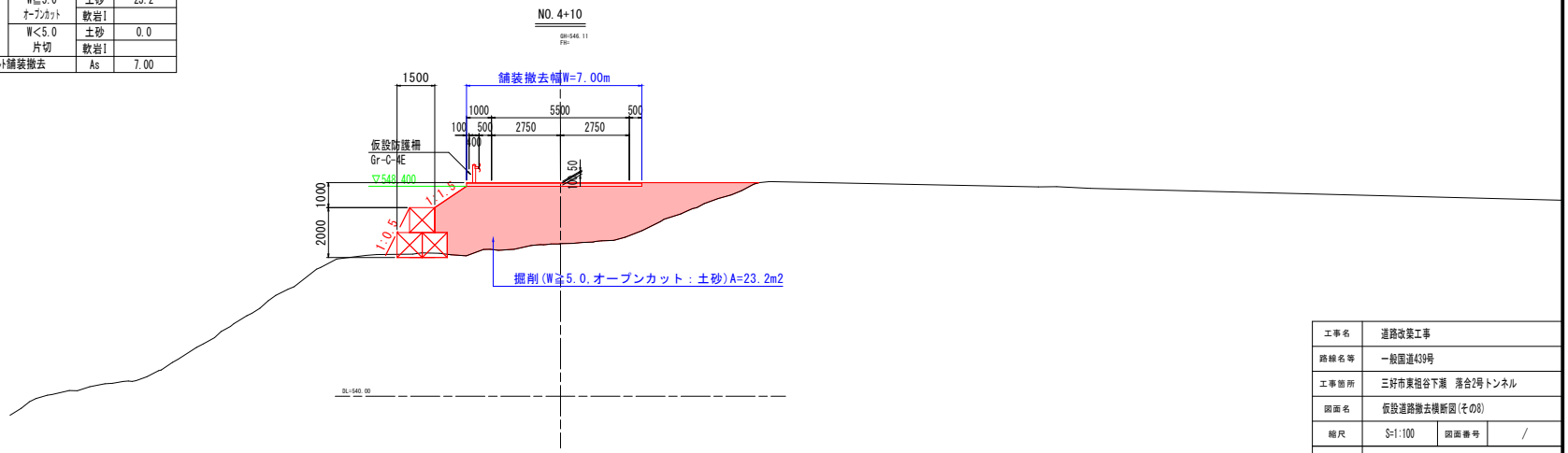

工事名	道路改築工事		
路線名等	一般国道439号		
工事箇所	三好市東祖谷下瀬　落合2号トンネル		
図面名	仮設道路撤去横断図(その8)		
縮尺	S=1:100	図面番号	/
事業者名	徳島県西部総合県民局　県土整備部(三好)		

仮設道路撤去横断図（その9） S=1:100

NO. 5+10

名　称			数　量
掘削	W≧5.0 オープンカット	土砂	0.0
		軟岩I	
	W<5.0 片切	土砂	0.0
		軟岩I	
ｱｽﾌｧﾙﾄ舗装撤去		As	7.00

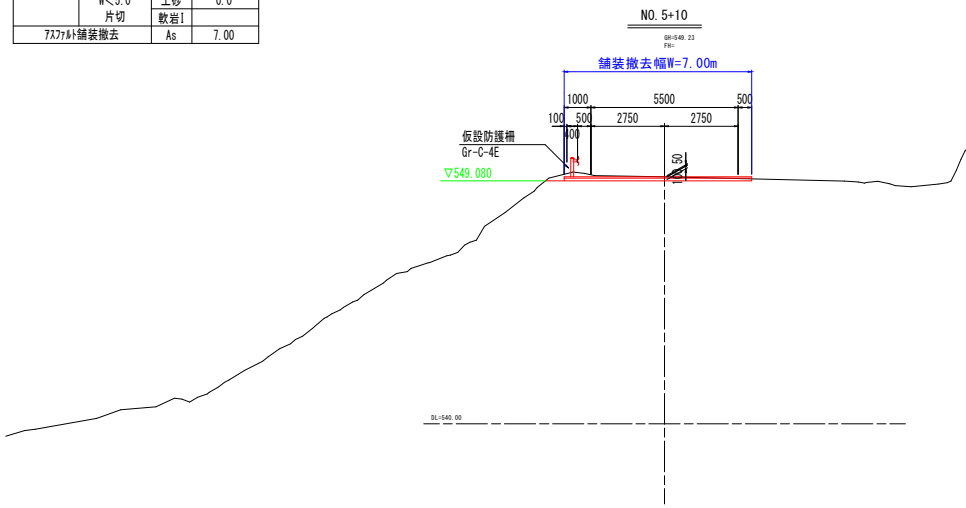

NO. 5

名　称			数　量
掘削	W≧5.0 オープンカット	土砂	0.2
		軟岩I	
	W<5.0 片切	土砂	0.0
		軟岩I	
ｱｽﾌｧﾙﾄ舗装撤去		As	7.00

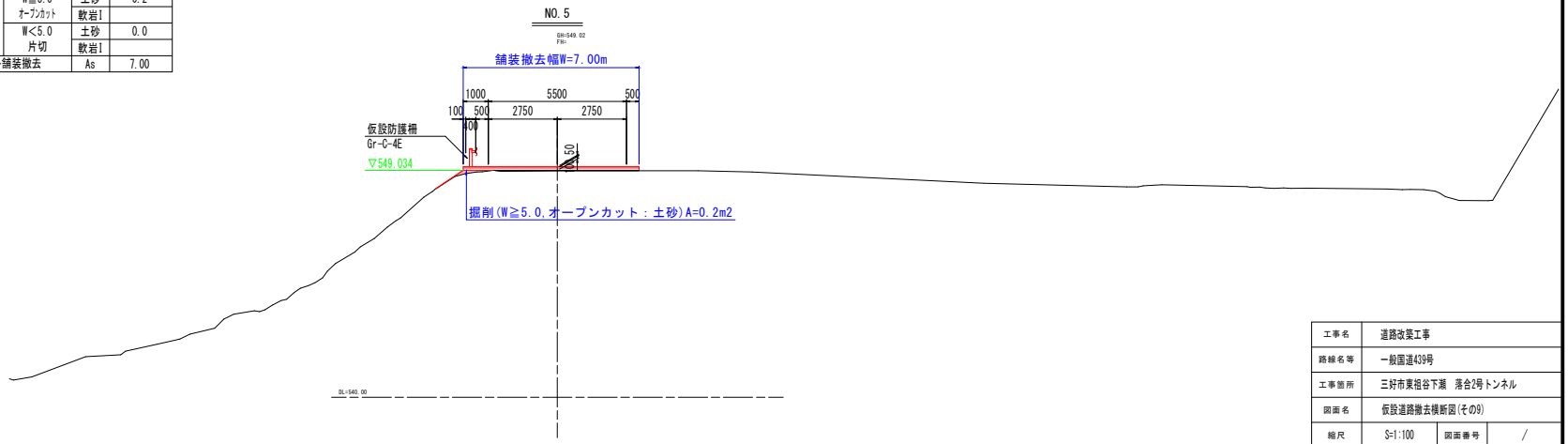

工事名	道路改築工事		
路線名等	一般国道439号		
工事箇所	三好市東祖谷下瀬　落合2号トンネル		
図面名	仮設道路撤去横断図(その9)		
縮尺	S=1:100	図面番号	/
事業者名	徳島県西部総合県民局　県土整備部(三好)		

仮設道路撤去横断図（その10） S=1:100

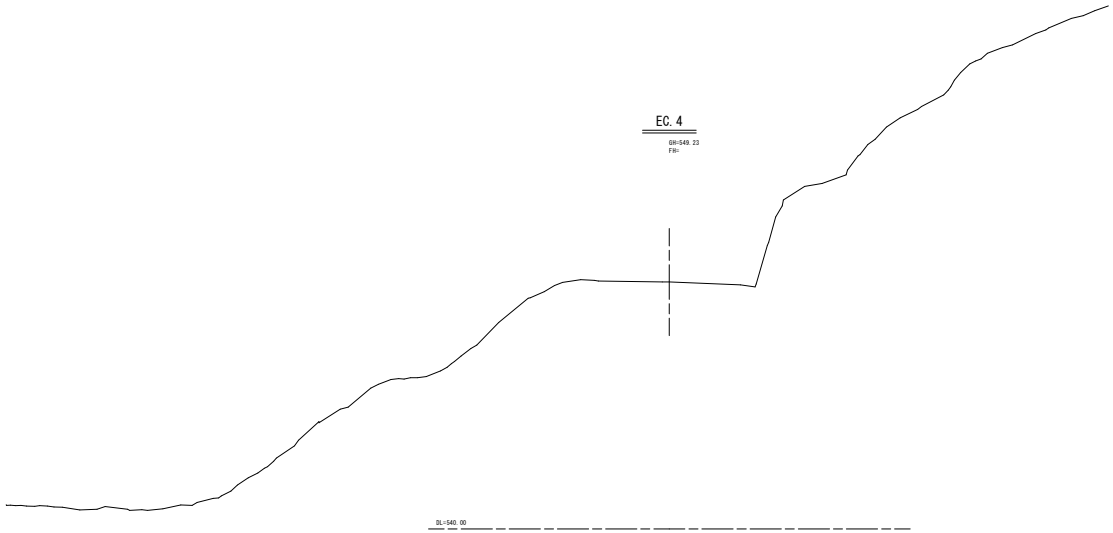

工事名	道路改築工事		
路線名等	一般国道439号		
工事箇所	三好市東祖谷下瀬　落合2号トンネル		
図面名	仮設道路撤去横断図(その10)		
縮尺	S=1:100	図面番号	/
事業者名	徳島県西部総合県民局　県土整備部(三好)		

コンクリート堰堤本体工

数量総括表

（レベル1）　工事区分
砂防堰堤

数 量 総 括 表

（レベル2） 工　種	（レベル3） 種　別	（レベル4） 細　別	（レベル5） 規　格	単位	数　量	備　考
コンクリート堰堤工	作業土工	掘削	W＜5.0　軟岩Ｉ	m3	10	(10.8)
		残土処理工	軟岩Ｉ	m3	10	
	コンクリート堰堤本体工	コンクリート	σck≧18N/mm2	m3	5	(4.93)
		型枠	一般型枠	m2	10	(9.84)
		ペーライン	t=5cm	m3	1	(0.33)
		H形鋼材	H150*150*7*10	t	0.1	(0.12)

数量内訳書

第　　号 計算書		道　路　土　工　計　算　書			
名　称	規　格	算　式	単位	小 計	合 計
【道路土工集計表】					
〔 掘 削 工 〕					
掘　削	W＜5.0:軟岩Ⅰ	断面計算書より	m3		10.8

掘　削　工　数　量　計　算　書

測　点	距 離	掘 削 (W ＜ 5.0) 軟　岩　I		単位 : m3							摘 要
	m	断 面	平 均	数 量	断 面	平 均	数 量	断 面	平 均	数 量	
⓪		0.0									
①	1.00	2.3	1.15	1.2							
②	0.50	2.3	2.30	1.2							
③	0.50	2.3	2.30	1.2							
④	1.50	2.3	2.30	3.5							
⑤	0.50	2.3	2.30	1.2							
⑥	0.50	2.3	2.30	1.2							
⑦	1.10	0.0	1.15	1.3							
合計	5.60			10.8							

第　　号 計算書	コンクリート堰堤本体工　計算書		単位：m
名　称	位　　置	延　長	摘　要
コンクリート堰堤本体工	No.74　　＋ 10.0　　付近	5.60	

コンクリート堰堤本体詳細図

正面図

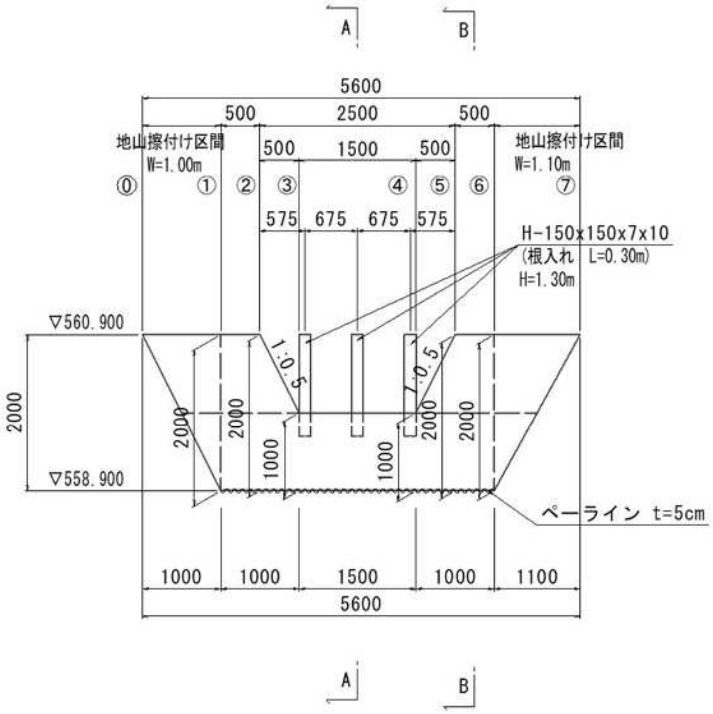

A-A断面

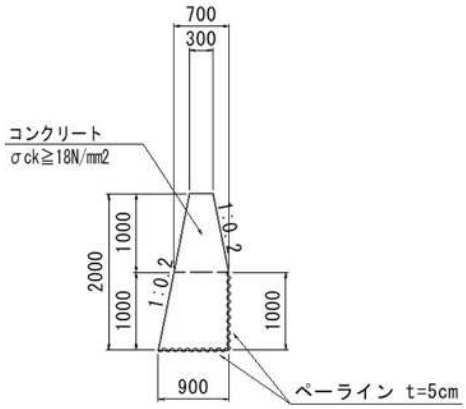

A-A断面数量　(1.0m当たり)

名　称	数　量
コンクリート	1.30　m3
型枠	3.06　m2
ペーライン	1.90　m3

DL=555.000

平面図

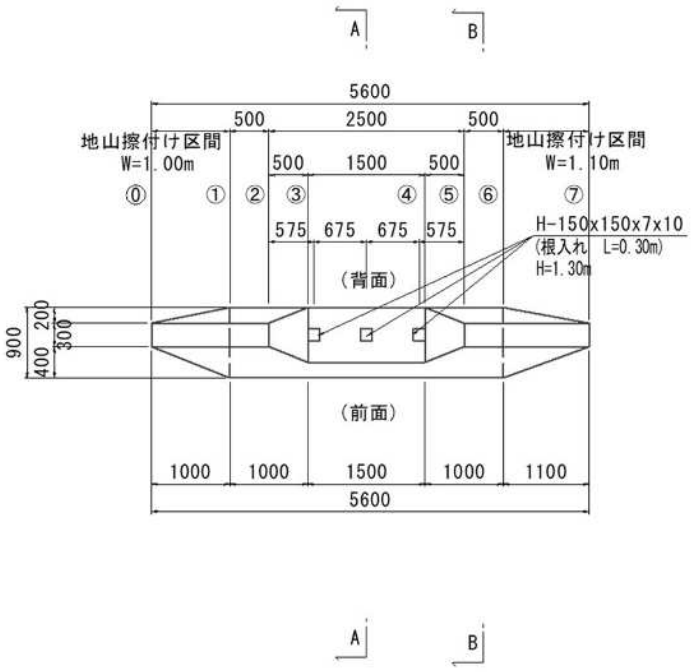

B-B断面

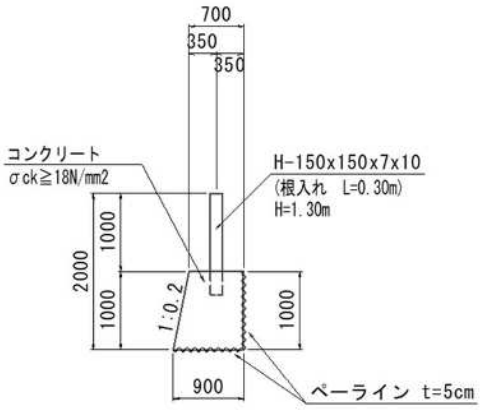

B-B断面数量　(1.0m当たり)

名　称	数　量
コンクリート	0.80　m3
型枠	1.02　m2
ペーライン	1.90　m3

第　　号 計算書	コンクリート堰堤本体工　計算書		単位：m
名　称	位　　置	延 長	摘 要
コンクリート堰堤本体工	No.74　　＋ 10.0　　付近	5.60	

前ページ図面参照

名　　称	規　　格	算　　式	単位	小 計	合 計
コンクリート堰堤本　体　工	(1.0式当たり)				
コンクリート	σck≧18N/mm2	断面計算書より	m3		4.93
型枠	一般型枠	断面計算書より	m2		9.84
ペーライン	t=5cm	1.90　＊　3.50　＊　0.05	m3		0.33
H 形 鋼 材	H150*150*7*10	構造図より			
		1.30　＊　3　＊　31.10　／　1000	t		0.12
		(※H形鋼材重量　31.1kg/m)			

コンクリート堰堤本体工　数量計算書

測　点	距離 m	コンクリート（σck≧18N/mm2） 単位：m3			型　枠 単位：m2						摘　要
		断面	平均	数量	断面	平均	数量	断面	平均	数量	
⓪		0.00			0.00						
①	1.00	1.30	0.650	0.65	3.06	1.530	1.53				
②	0.50	1.30	1.300	0.65	3.06	3.060	1.53				
③	0.50	0.80	1.050	0.53	1.02	2.040	1.02				
④	1.50	0.80	0.800	1.20	1.02	1.020	1.53				
⑤	0.50	1.30	1.050	0.53	3.06	2.040	1.02				
⑥	0.50	1.30	1.300	0.65	3.06	3.060	1.53				
⑦	1.10	0.00	0.650	0.72	0.00	1.530	1.68				
合計	5.60			4.93			9.84				

土工根拠図
(No.75付近)

平面図 S=1:100

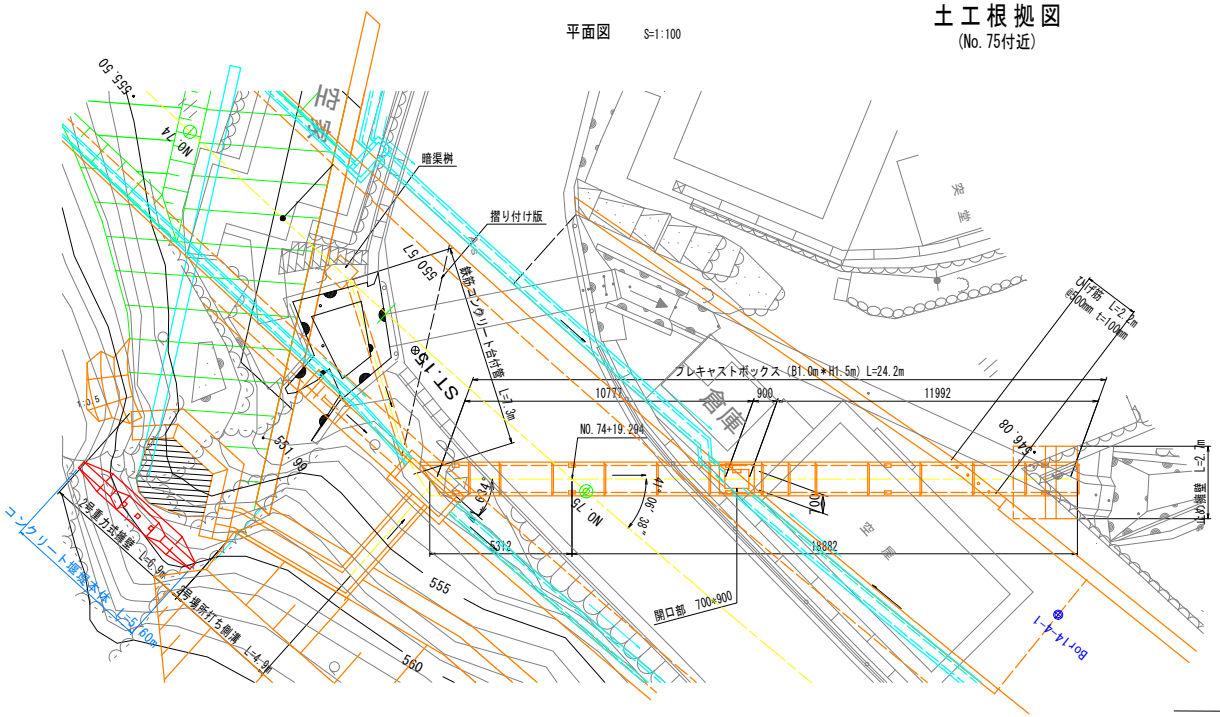

	名称		凡例	数量
掘削	W≧5.0 オープンカット	土砂		
		軟岩I		
	W<5.0 片切	土砂		
		軟岩I		2.3

2号重力式擁壁 詳細図

NO.74+10

GH=550.481

FH=550.522

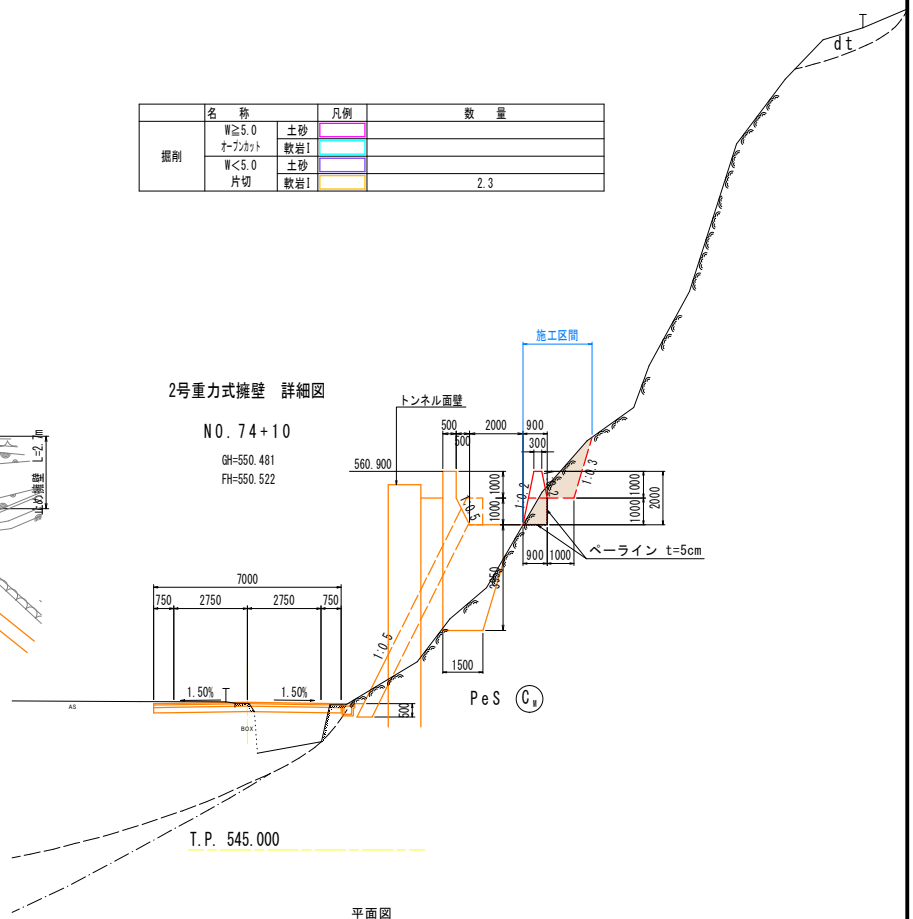

構造図

コンクリート堰堤本体詳細図 S=1:50

正面図

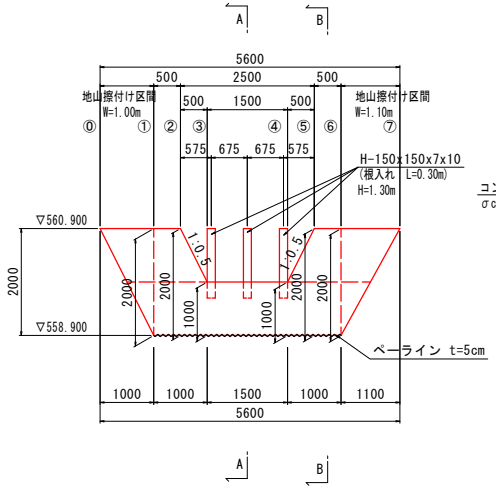

A-A断面

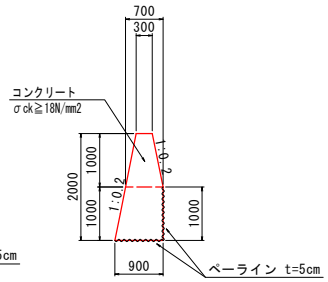

A-A断面数量 (1.0m当たり)

名称	数量	
コンクリート	1.30	m3
型枠	3.06	m2
ペーライン	1.90	m3

B-B断面

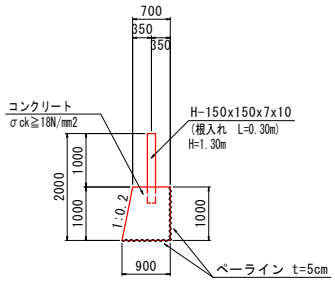

B-B断面数量 (1.0m当たり)

名称	数量	
コンクリート	0.80	m3
型枠	1.02	m2
ペーライン	1.90	m3

平面図

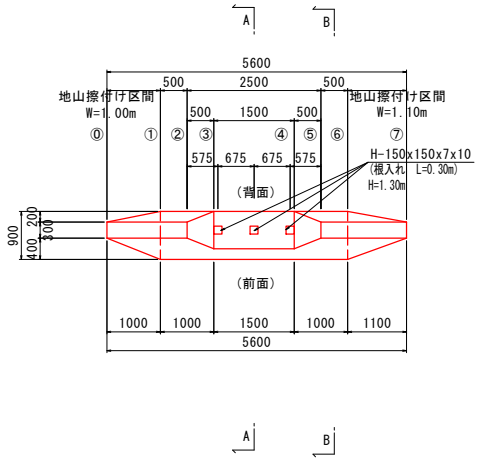

DL=555.000